Montarbo®

MANUALE D'USO - SEZIONE 1
USER MANUAL - SECTION 1
BEDIENUNGSANLEITUNG - ABSCHNITT 1
NOTICE D'EMPLOI - SECTION 1
MANUAL DE USO - SECCIÓN 1
دليل الاستخدام - القسم 1

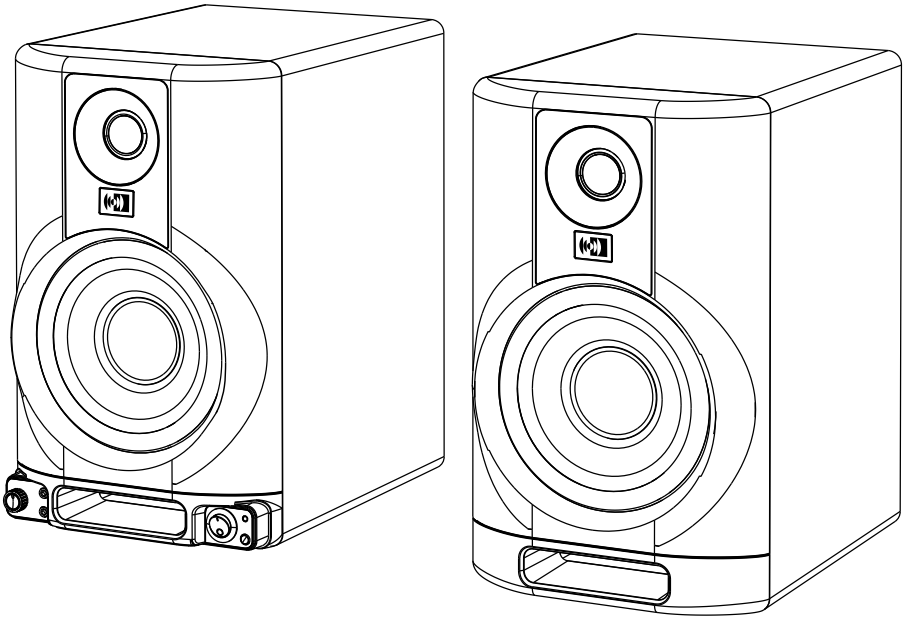

M series

M6M - M8M

MONITOR MULTIMEDIALI BLUETOOTH®
BLUETOOTH® MULTIMEDIA MONITORS
MULTIMEDIALE MONITORE BLUETOOTH®
MONITEURS MULTIMÉDIAS BLUETOOTH®
MONITORES MULTIMEDIA BLUETOOTH®
مكبرات الصوت للوسائط المتعددة مع BLUETOOTH®

INDICE

1	CONTENUTO DELLA CONFEZIONE	2
2	DOTAZIONI MECCANICHE/ACUSTICHE	3
3	PANNELLO DI CONTROLLO	4
4	ALIMENTAZIONE	6
5	CONNESSIONE BLUETOOTH®	7
6	QUICK SETUP	7
7	CONSIGLI DI INSTALLAZIONE	8
8	RISOLUZIONE DEI PROBLEMI	8
9	SPECIFICHE TECNICHE	9

1 CONTENUTO DELLA CONFEZIONE

- **1 x diffusore attivo (1)**
- **1 x diffusore passivo (2)**
- **1 x Manuale d'uso - Sezione 1**
- **1 x Manuale d'uso - Sezione 2**
- **1 x Cavo di alimentazione specifico per la vostra zona di utilizzo**
- **1 x Cavo di connessione tra speaker attivo e passivo**

Le avvertenze nel presente manuale devono essere osservate congiuntamente al "MANUALE D'USO - Sezione 2".

Grazie per aver acquistato un prodotto Montarbo, azienda italiana fondata nel 1962, da sempre al servizio della musica e dell'audio professionale. I prodotti Montarbo, originali e all'avanguardia, sono progettati con la massima attenzione ai dettagli e alla durevolezza nel tempo. L'affidabilità è in linea con gli alti standard qualitativi e la sensibilità all'impatto ambientale che contraddistinguono l'azienda.

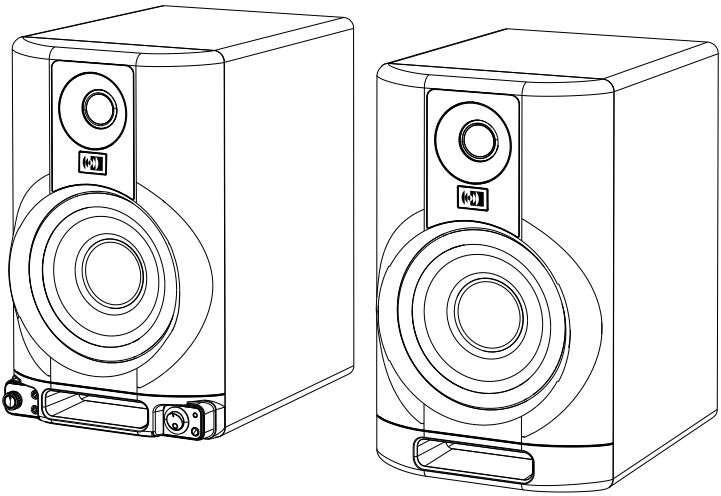

La serie Montarbo M rappresenta l'evoluzione del monitor near-field per il creativo contemporaneo. In particolare, i modelli M6S e M8S, grazie all'attenta progettazione acustica, nascono per l'ascolto di riferimento professionale e home studio, M6M e M8M si indirizzano alla riproduzione multimediale, con una spiccata versatilità di ingressi.

2 DOTAZIONI MECCANICHE/ACUSTICHE

I desktop monitor multimediali M6M e M8M coniugano potenza sonora (rispettivamente 111 dB e 113 dB di max SPL), estesa risposta in frequenza e versatilità di ingressi (RCA, TRS balanced, AUX IN 3,5 mm, Bluetooth®).
Tramite i controlli EQ sul retro è possibile perfezionare l'ascolto in base anche alle caratteristiche acustiche dell'ambiente.
L'amplificatore in classe A/B pilota un woofer da 6,5'' (M6M) o da 8'' (M8M) e un tweeter da 1''.

3 PANNELLO DI CONTROLLO

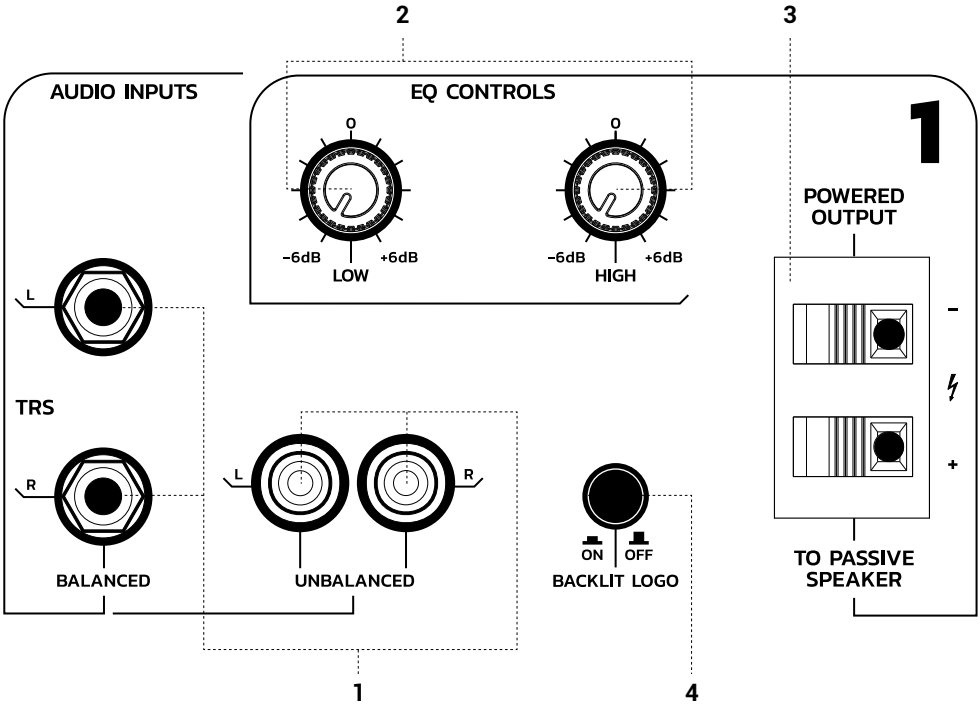

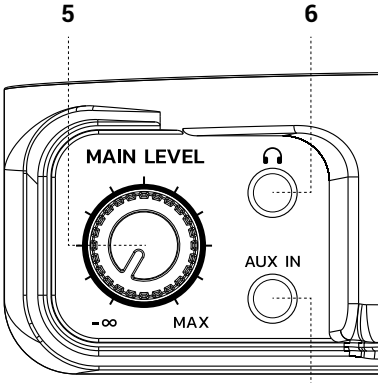

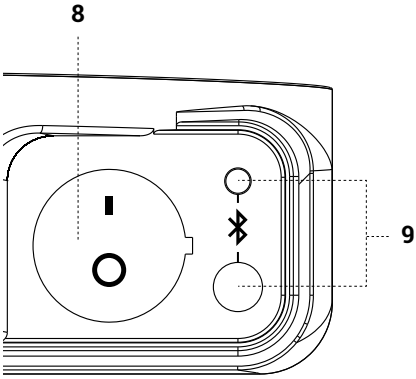

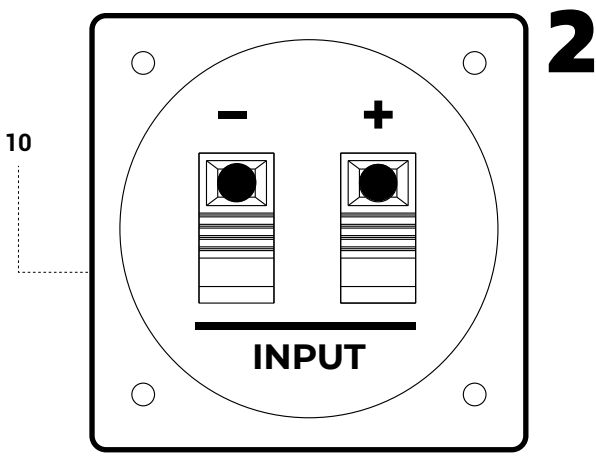

1 AUDIO INPUTS

Connettori femmina per ingresso audio a livello di linea di tipo:

BALANCED bilanciati destro-sinistro (TRS L/R).
Tip (punta) = + positivo "caldo"
Ring (anello) = - negativo "freddo"
Sleeve (manicotto) = schermo o massa
UNBALANCED sbilanciati destro-sinistro (RCA L/R).
Le connessioni elettriche relative sono:
Tip (punta) = + positivo "caldo"
Sleeve (manicotto) = schermo o massa

2 EQ CONTROLS

- HIGH: Regolazione dell'equalizzazione delle basse frequenze (range -6 dB / + 6 dB)
- LOW: Regolazione dell'equalizzazione delle alte frequenze (range -6 dB / + 6 dB)

3 POWERED OUTPUT

Connettori a morsettiera per il collegamento, tramite il cavo bifilare in dotazione, dello speaker attivo con quello passivo. Fare attenzione a rispettare sempre i colori presenti in morsettiera (filo rosso-morsetto rosso, filo nero-morsetto nero).

4 BACKLIT LOGO

Pulsante che attiva/disattiva l'lluminazione del logo frontale dello speaker attivo (1).

5 MAIN LEVEL

Potenziometro per la regolazione del livello audio di ascolto.

6 CUFFIE

Uscita cuffie con connettore mini-jack da 3,5 mm

7 AUX IN

Ingresso audio ausiliario dotato di connettore mini-jack da 3,5 mm.

8 ON/OFF
Interruttore di accensione/spegnimento della coppia di monitor.

9 BLUETOOTH®
- Indicatore luminoso: Fornisce l'indicazione visiva (lampeggiante o fissa) riguardo lo stato operativo della connessione Bluetooth®, vedi anche il capitolo 6.
- Tasto che attiva la connessione Bluetooth® (vedi anche il capitolo 5).

10 MORSETTIERA DIFFUSORE 2
Collegare il diffusore passivo per mezzo dei terminali + (rosso) e – (nero) presenti in morsettiera. NOTA: Utilizzare unicamente il cavo bifilare in dotazione. L'utilizzo di cavi fai da te con lunghezze e sezioni diverse potrebbe alterare l'efficienza del sistema.

4 ALIMENTAZIONE

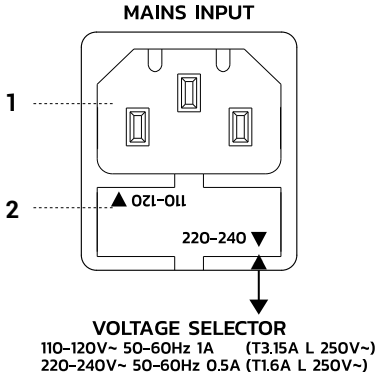

1 MAINS INPUT
Presa IEC di ingresso con filtro di rete integrato. Ogni confezione è fornita del cavo di alimentazione necessario, specifico per la vostra area. Con il diffusore spento inserire in questa presa il cavo per l'alimentazione elettrica. Non scollegare mai lo spinotto di terra.

2 ALLOGGIAMENTO DEL FUSIBILE
ATTENZIONE: In caso di necessità o alla sostituzione del fusibile assicurarsi di aver riposto l'alloggiamento del portafusibile nel verso indicato dalle frecce presenti sul coperchio e in base alla tensione elettrica della propria zona. Si raccomanda di verificare questo dettaglio prima di collegare l'unità alla presa elettrica.
ATTENZIONE: Sostituire il fusibile unicamente con uno dello stesso tipo e con gli stessi valori. Se il fusibile continua a saltare, rivolgetevi ad un centro di assistenza autorizzato.

5 CONNESSIONE BLUETOOTH®

- Assicurarsi che il dispositivo da sincronizzare al diffusore sia acceso e pronto per la connessione via Bluetooth®. Con lo speaker acceso, tenere premuto per qualche secondo il tasto 9, per attivare la sincronizzazione Bluetooth®. Il relativo led blu lampeggia.
- Verificare sul dispositivo mobile che il nome del diffusore (p. es. M6M) compaia fra i dispositivi disponibili.
- Selezionare il modello del diffusore per sincronizzare il dispositivo. Il led risulta acceso fisso e segnala la corretta sincronizzazione.
  (N.B. All'avvio successivo alla prima sincronizzazione è sufficiente che speaker e dispositivo abbiano il Bluetooth® attivato, e l'abbinamento avverrà in modo automatico)
- Regolare il MAIN LEVEL, per un corretto livello di ascolto.

6 QUICK SETUP

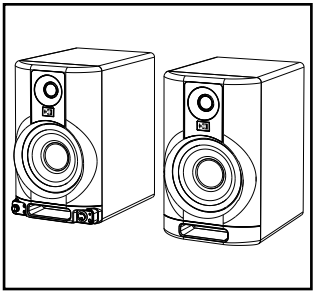

Disporre gli speaker in corretta posizione destra/ sinistra. A dispositivo spento, porre il volume main level a meno infinito

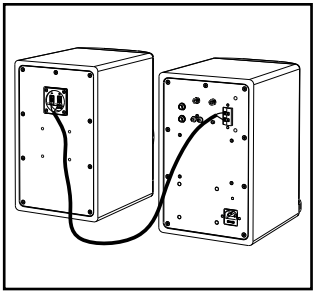

Connettere lo speaker passivo a quello attivo collegandoli sul retro con il cavo in dotazione (terminale rosso con rosso, nero con nero).

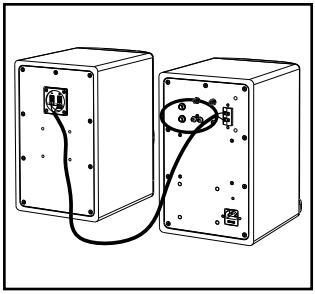

Effettuare i collegamenti necessari delle sorgenti audio (RCA, TRS balanced, AUX IN 3,5 mm, Bluetooth®)

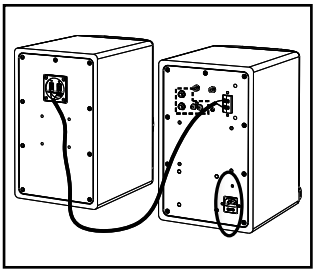

Connettere l'alimentatore ed accendere i dispositivi

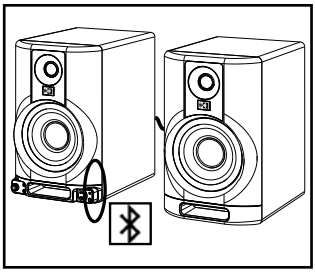

In caso di utilizzo di sorgente Bluetooth®, abilitare la sincronizzazione, come da sezione (6)

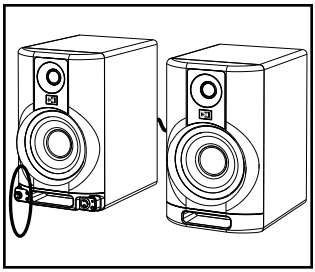

Regolare il livello audio e l'eventuale equalizzazione sul retro a seconda dell'ottimizzazione necessaria all'ascolto.

7 CONSIGLI DI INSTALLAZIONE

Per il posizionamento ottimale, predisporre gli speaker in posizione verticale all'altezza delle orecchie (considerare preferibilmente il punto medio tra woofer e tweeter come riferimento). leggermente inclinati verso l'ascoltatore.
E' preferibile disaccoppiare meccanicamente i monitor dalla scrivania con supporti appositi in foam isolante (non inclusi), per evitare risonanze indesiderate. Evitare ostacoli frontali che possano coprire le bocche dei reflex o i trasduttori.

8 RISOLUZIONE DEI PROBLEMI

Il diffusore non si accende

- Verificare la presenza della corretta alimentazione a monte dell'impianto.
- Verificare che il cavo di alimentazione sia correttamente inserito.

Il diffusore si accende ma non emette nessun suono

- Verificare i collegamenti agli ingressi dei canali audio e Bluetooth®.
- Verificare che i cavi utilizzati non siano interrotti. Utilizzare esclusivamente cavi e connettori di qualità e in buono stato.
- Verificare che le sorgenti audio siano accese e indichino segnale in uscita.
- Verificare che il potenziometro MAIN LEVEL sia posizionato su un livello adeguato.

Il diffusore non consente un ascolto stereofonico

- Verificare il collegamento tra speaker attivo e passivo.

Si avvertono risonanze nell'ascolto, in particolare sulle basse frequenze

- Osservare i consigli di installazione, ed agire sui controllo EQ sul retro per correggere eventuali riflessioni indesiderate date dalla posizione dei monitor nell'ambiente d'ascolto.

9 SPECIFICHE TECNICHE

MODELLO	M6M	M8M
Tipologia	2-vie bass reflex	2-vie bass reflex
MAX SPL (@ 1m)	111 dB	113 dB
Risposta in frequenza (-10 dB)	40 Hz-22 kHz	35 Hz-22 kHz
HF	1" tweeter a cupola in seta	1" tweeter a cupola in seta
LF	6.5" woofer custom, cono rinforzato in fibra di vetro	8" woofer custom, cono rinforzato in fibra di vetro
X-OVER	1650 Hz	1450 Hz
Classe di amplificazione	A/B	A/B
Potenza di picco (1+2)	30 W + 30 W	50 W + 50 W
Tensione operativa	110-120V~ 50-60Hz 220-240V~ 50-60Hz	110-120V~ 50-60Hz 220-240V~ 50-60Hz
Processamento del segnale	Analogico, crossover elettronico attivo e circuito di protezione attiva dei trasduttori.	Analogico, crossover elettronico attivo e circuito di protezione attiva dei trasduttori.
Bluetooth®	V5.0	V5.0
Connettori I/O	2 x TRS BILANCIATI 2 x RCA SBILANCIATI AUX IN: 3.5 mm USCITA CUFFIE: 3.5 mm	2 x TRS BILANCIATI 2 x RCA SBILANCIATI AUX IN: 3.5 mm USCITA CUFFIE: 3.5 mm
Controlli	Livello MAIN EQ: Low / High Pulsante Bluetooth®	Livello MAIN EQ: Low / High Pulsante Bluetooth®
Fusibile	110-120V~: T1.6A L 250V~ 220-240V~: T3.15A L 250V~	110-120V~: T4A L 250V~ 220-240V~: T2A L 250V~
Assorbimento a 1/8 della potenza (condizioni medie di utilizzo)	0.63 A (110-120V~) 0.33 A (220-240V~)	1.1 A (110-120V~) 0.57 A (220-240V~)
Assorbimento a 1/3 della potenza (condizioni massime di utilizzo)	0.93 A (110-120V~) 0.5 A (220-240V~)	1.6 A (110-120V~) 0.85 A (220-240V~)
Consumo in stand-by	12 W	14 W
Materiale cabinet	MDF, frontale in ABS	MDF, frontale in ABS
Dimensioni (L x H x P)	205 x 330 x 275.5 mm (8.1" x 13" x 10.8")	250 x 400 x 310.5 mm (9.8" x 15.7" x 12.2")
Peso speaker 1+2	8.5 kg (18.74 lbs) + 6.2 kg (13.668 lbs)	11.3 kg (24.92 lbs) + 8.5 kg (18.74 lbs)

TABLE OF CONTENTS

1	PACKAGE CONTENTS	10
2	MECHANICAL/ACOUSTIC EQUIPMENT	11
3	CONTROL PANEL	12
4	POWER SUPPLY	14
5	BLUETOOTH® CONNECTION	15
6	QUICK SETUP	15
7	INSTALLATION TIPS	16
8	TROUBLESHOOTING	16
9	TECHNICAL SPECIFICATIONS	17

1 PACKAGE CONTENTS

- **1 x active loudspeaker (1)**
- **1 x passive loudspeaker (2)**
- **1 x User Manual - Section 1**
- **1 x User Manual - Section 2**
- **1 x Power supply cable specific for your usage area**
- **1 x Connection cable between active and passive speaker**

The warnings in this manual must be observed together with the “USER MANUAL - Section 2”.

Thank you for purchasing a Montarbo product, an Italian company founded in 1962, always at the service of music and professional audio. Montarbo products, original and cutting-edge, are designed with the utmost attention to detail and durability over time. Reliability is in line with the high quality standards and sensitivity to environmental impact that distinguish the company.

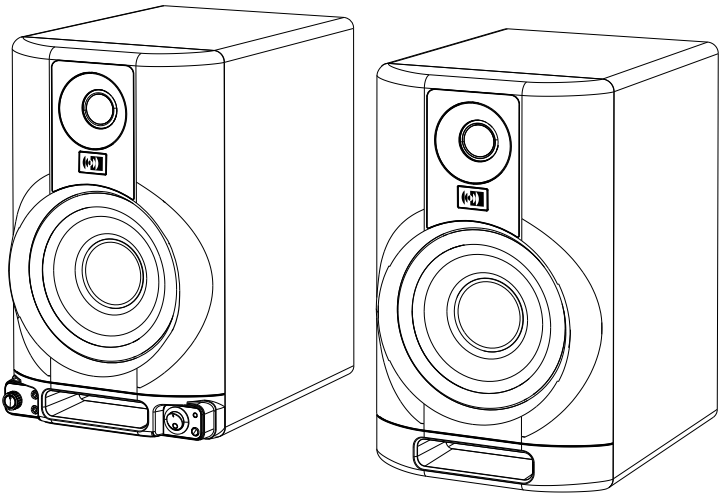

The Montarbo M series is the evolution of near-field monitor for contemporary creative professionals. In particular, M6S and M8S models, thanks to their careful acoustic design, have been created for professional reference and home studio listening, while the M6M and M8M models are conceived for multimedia reproduction, with a remarkable versatility of inputs.

2 MECHANICAL/ACOUSTIC EQUIPMENT

The M6M and M8M multimedia desktop monitors combine sound power (111 dB and 113 dB of max SPL, respectively), extended frequency response and input versatility (RCA, TRS balanced, AUX IN 3.5 mm, Bluetooth®).
The EQ controls on the back allow you to fine-tune your listening also according to the acoustic features of the room.
The A/B class amplifier manages a 6.5" (M6M) or 8" (M8M) woofer and a 1" tweeter.

3 CONTROL PANEL

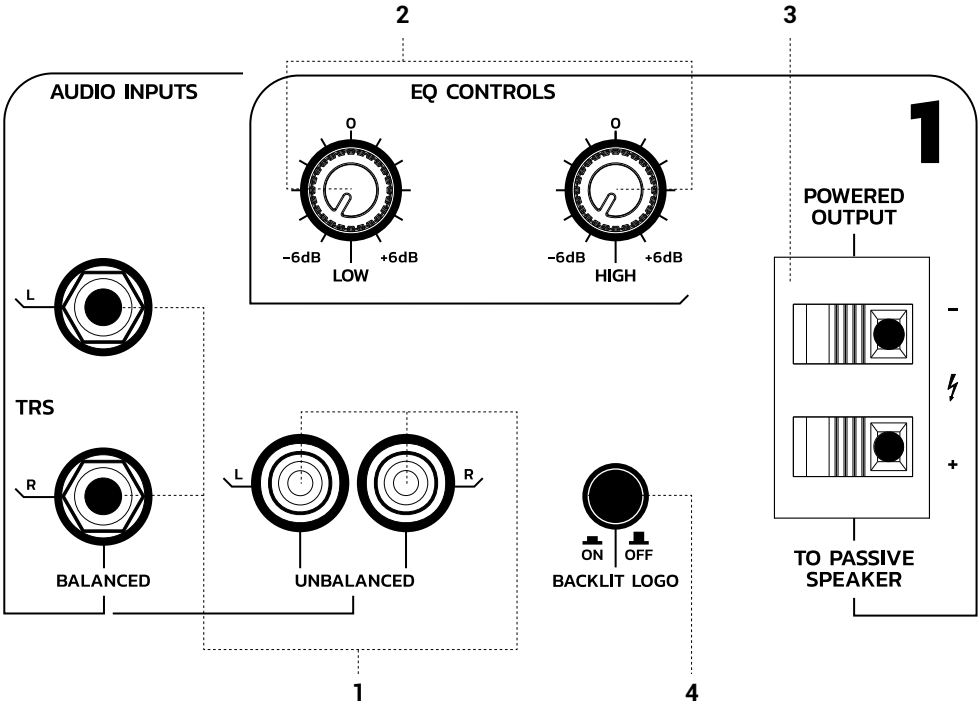

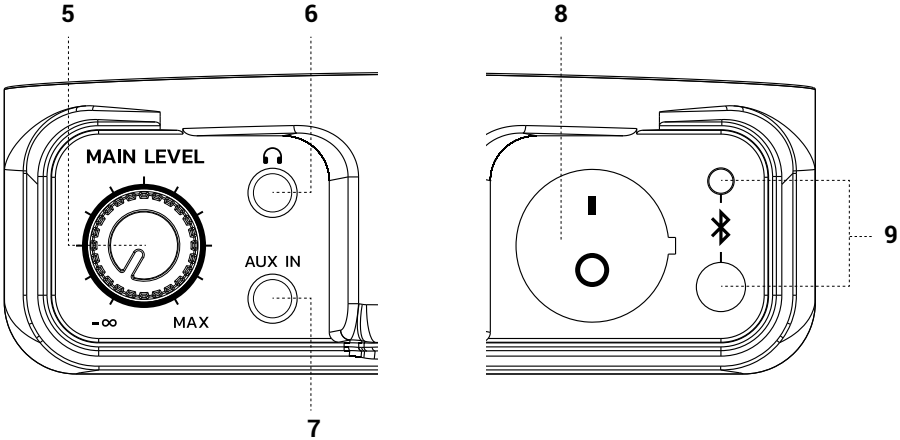

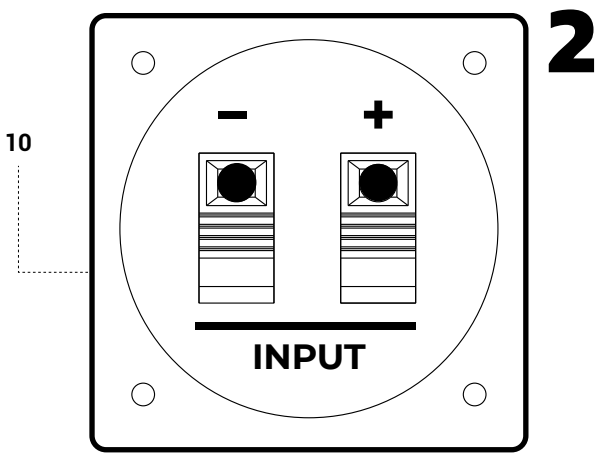

1 AUDIO INPUTS
Female connectors for audio input at line level type:
BALANCED right-left (TRS L/R).
Tip = + "warm" positive
Ring = - "cold" negative
Sleeve = screen or mass
UNBALANCED right-left (RCA L/R).
The relevant electrical connections are:
Tip = + "warm" positive
Sleeve = screen or mass

2 EQ CONTROLS
- HIGH: Low-frequency equalization adjustment (-6 dB / + 6 dB range)
- LOW: High-frequency equalization adjustment (-6 dB / + 6 dB range)

3 POWERED OUTPUT
Terminal board connectors for connection of active and passive speakers through the supplied two-wire cable. Pay attention to always respect the colours on the terminal board (red wire-red terminal, black wire-black terminal).

4 BACKLIT LOGO
Button that activates/deactivates the active front speaker logo light (1).

5 MAIN LEVEL
Potentiometer to adjust listening audio level.

6 HEADPHONES
Headset output with 3.5 mm mini-jack connector

7 AUX IN
Auxiliary audio input with 3.5 mm mini-jack connector.

8 ON/OFF
Switch for switching the monitor pair on/off.

9 BLUETOOTH®
- Indicator lamp: Provides visual (flashing or steady) indication about the operating status of Bluetooth® connection, see also chapter 6.
- Button that activates the Bluetooth® connection (see also chapter 5).

10 LOUDSPEAKER TERMINAL BOARD 2
Connect the passive loudspeaker through + (red) and - (black) terminals in the terminal board. NOTE: Use only the supplied two-wire cable. The use of self-made cables with different lengths and cross-sections could impair the system efficiency.

4 POWER SUPPLY

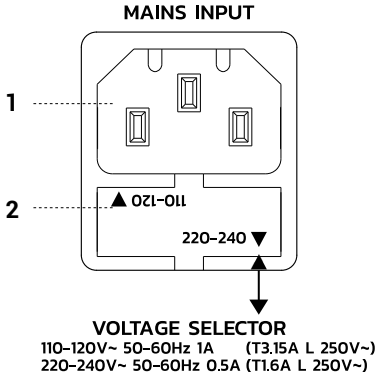

1 MAINS INPUT
IEC input socket with integrated mains filter. Each package includes the necessary power supply cable, specific for your area. With the loudspeaker off, plug the power supply cable into this socket. Never disconnect the earth plug.

2 FUSE HOUSING
WARNING: If necessary or upon fuse replacement, make sure that the fuse holder is placed in the direction indicated by the arrows on the cover and according to the electrical voltage in your area. It is recommended to check this detail before connecting the unit to the electrical socket.
WARNING: Replace the fuse only with one of the same type and with the same values. If the fuse continues to fail, contact an authorised service centre.

5 BLUETOOTH® CONNECTION

- Make sure that the device to be paired to the loudspeaker is switched on and ready for connection via Bluetooth®. With the speaker switched on, press and hold button 9 for a few seconds to activate Bluetooth® synchronisation. The relevant blue LED will flash.
- Check on your mobile device that the name of the loudspeaker (e.g. M6M) appears among the available devices.
- Select the loudspeaker model to pair your device. The LED is steady on and signals correct synchronisation.
  (NOTE Upon start-up after the first synchronisation, it is only necessary that the speaker and the device have the Bluetooth® enabled, and pairing will be performed automatically)
- For proper listening level, adjust the MAIN LEVEL.

6 QUICK SETUP

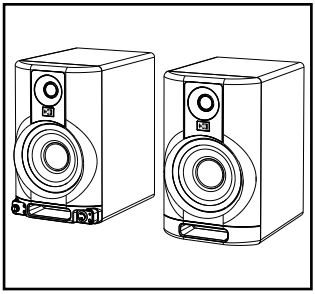

Place the speakers in correct right/left position. With the device off, set the main level volume to minus infinity

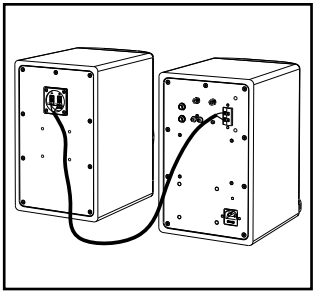

Connect the passive speaker to the active speaker on the back using the supplied cable (red terminal to red, black to black).

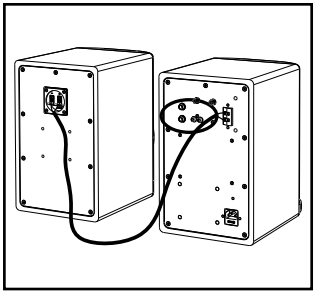

Perform the necessary connections of the audio sources (RCA, TRS balanced, 3.5 mm AUX IN, Bluetooth®)

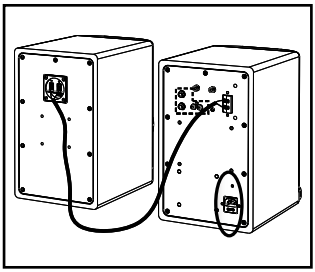

Connect the power supply unit and switch the devices on

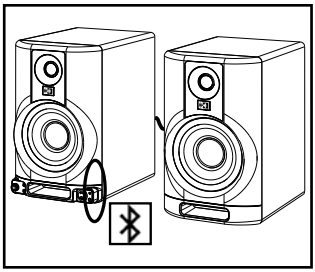

If a Bluetooth® source is used, enable synchronisation as described in section (6)

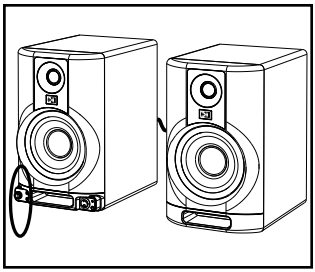

Adjust the audio level and any equalization on the back depending on
the optimisation required for listening.

7 INSTALLATION TIPS

For optimal positioning, set the speakers in vertical position at ear height (preferably use the midpoint between woofer and tweeter as a reference). slightly tilted towards the listener. It is advisable to mechanically decouple the monitors from the desk with proper insulating foam supports (not included) to avoid undesired resonances. Avoid frontal obstacles that may cover the reflex openings or the transducers

8 TROUBLESHOOTING

The loudspeaker will not turn on

- Check that power supply is present upstream of the installation.
- Ensure that the power supply cable is properly plugged in.

The loudspeaker turns on but produces no sound

- Check connections to audio and Bluetooth® channel inputs.
- Check the cables for interruptions. Use only quality cables and connectors in good condition.
- Check that the audio sources are switched on and indicate output signal.
- Check that the MAIN LEVEL potentiometer is set to a suitable level.

The loudspeaker does not allow stereophonic listening

- Check connection between active and passive speakers.

Resonances are heard, in particular on low frequencies

- Follow the installation tips, and use the EQ controls on the rear to correct any unwanted reflections caused by the monitor position in the listening room.

9 TECHNICAL SPECIFICATIONS

MODEL	M6M	M8M
Type	2-way bass reflex	2-way bass reflex
MAX SPL (@ 1m)	111 dB	113 dB
Frequency response (-10 dB)	40 Hz-22 kHz	35 Hz-22 kHz
HF	1" silk dome tweeter	1" silk dome tweeter
LF	6.5" woofer custom, reinforced fibreglass cone	8" woofer custom, reinforced fibreglass cone
X-OVER	1650Hz	1450Hz
Amplification class	A/B	A/B
Peak power (1+2)	30 W + 30 W	50 W + 50 W
Operating voltage	110-120V~ 50-60Hz 220-240V~ 50-60Hz	110-120V~ 50-60Hz 220-240V~ 50-60Hz
Signal processing	Analogue, active electronic crossover and active protection circuit of transducers.	Analogue, active electronic crossover and active protection circuit of transducers.
Bluetooth®	V5.0	V5.0
I/O connectors	2 x BALANCED TRSs 2 x UNBALANCED AUX IN RCAs: 3.5 mm HEADSET OUTPUT: 3.5 mm	2 x BALANCED TRSs 2 x UNBALANCED AUX IN RCAs: 3.5 mm HEADSET OUTPUT: 3.5 mm
Controls	MAIN level EQ: Low / High Bluetooth® button	MAIN level EQ: Low / High Bluetooth® button
Fuse	110-120V~: T1.6A L 250V~ 220-240V~: T3.15A L 250V~	110-120V~: T4A L 250V~ 220-240V~: T2A L 250V~
Power consumption at 1/8th of the power (average conditions of use)	0.63 A (110-120V~) 0.33 A (220-240V~)	1.1 A (110-120V~) 0.57 A (220-240V~)
Power consumption at 1/3rd of the power (maximum conditions of use)	0.93 A (110-120V~) 0.5 A (220-240V~)	1.6 A (110-120V~) 0.85 A (220-240V~)
Standby consumption	12 W	14 W
Cabinet material	MDF, front in ABS	MDF, front in ABS
Dimensions (L x H x D)	205 x 330 x 275.5 mm (8.1" x 13" x 10.8")	250 x 400 x 310.5 mm (9.8" x 15.7" x 12.2")
Weight of speakers 1+2	8.5 kg (18.74 lbs) + 6.2 kg (13.668 lbs)	11.3 kg (24.92 lbs) + 8.5 kg (18.74 lbs)

INHALTSVERZEICHNIS

1	PACKUNGSINHALT	18
2	MECHANISCH/AKUSTISCHE AUSSTATTUNGEN	19
3	BEDIENFELD	20
4	STROMVERSORGUNG	22
5	VERBINDUNG ÜBER BLUETOOTH®	23
6	QUICK SETUP	23
7	INSTALLATIONSEMPFEHLUNGEN	24
8	PROBLEMABHILFE	24
9	TECHNISCHE DATEN	25

1 PACKUNGSINHALT

- **1 Aktiv-Lautsprecher (1)**
- **1 Passiv-Lautsprecher (2)**
- **1 Bedienungsanleitung - Teil 1**
- **1 Bedienungsanleitung - Teil 2**
- **1 spezifisches Netzkabel für Ihren Anwendungsbereich**
- **1 Verbindungskabel zwischen Aktiv- und Passiv-Lautsprecher**

Die Warnungen in diesem Handbuch müssen in Verbindung mit der “BEDIENUNGSANLEITUNG - Abschnitt 2” beobachtet werden.

Danke, dass Sie ein Produkt der italienischen Firma Montarbo erworben haben, die seit 1962 im Dienst von Musik und professionellen Audioausrüstungen steht. Die ausgereiften und fortschrittlichen Montarbo Produkte sind auf größte Detailpflege und Langlebigkeit ausgelegt. Die Zuverlässigkeit entspricht den hohen Qualitätsstandards und dem Umweltbewusstsein im Einklang mit den Kernwerten der Firma.

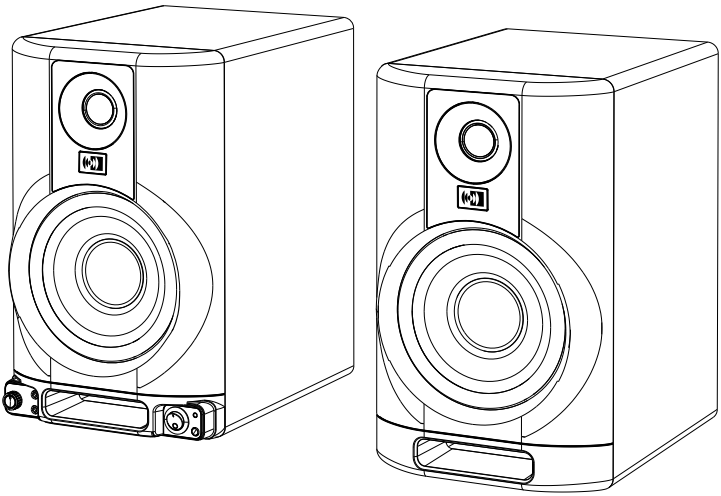

Die Montarbo Serie M repräsentiert die Evolution des Nahfeldmonitors für die Kreativen von heute. Insbesondere die Modelle M6S und M8S sind das Ergebnis eines sorgfältigen akustischen Entwurfs für ein professionelles Hörerlebnis und den Einsatz im Heimstudio. M6M und M8M sind mit einer herausragenden Vielseitigkeit in Sachen Eingänge für die Multimedia-Wiedergabe ausgelegt.

2 MECHANISCH/AKUSTISCHE AUSSTATTUNGEN

Die Desktop der Multimedia-Monitore M6M und M8M vereinen Klangleistung (jeweils 111 dB und 113 dB der max. SPL), einen erweiterten Frequenzgang und Vielfalt in Sachen Eingänge (RCA, TRS symmetrisch, AUX IN 3,5 mm, Bluetooth®).
Mit den Bedienelementen der Equalizer auf der Rückseite ist eine Feinabstimmung des Klangs entsprechend den akustischen Eigenschaften des Raums möglich.
Der Verstärker in der Klasse A/B steuert einen 6,5 Zoll (M6M) oder 8 Zoll (M8M) Tieftöner und einen 1 Zoll Hochtöner an.

3 BEDIENFELD

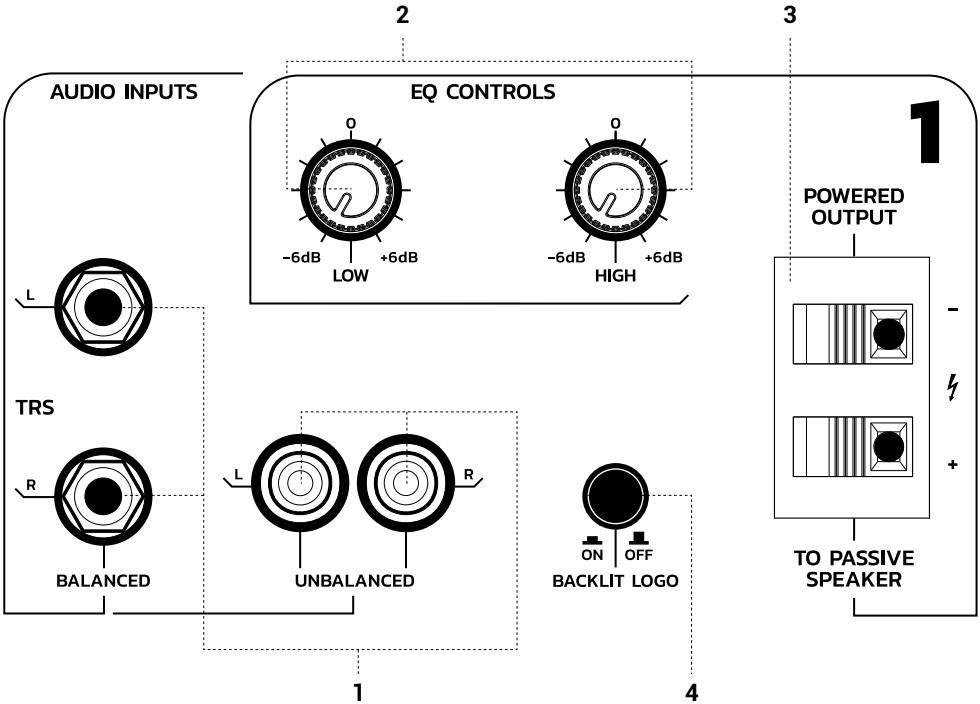

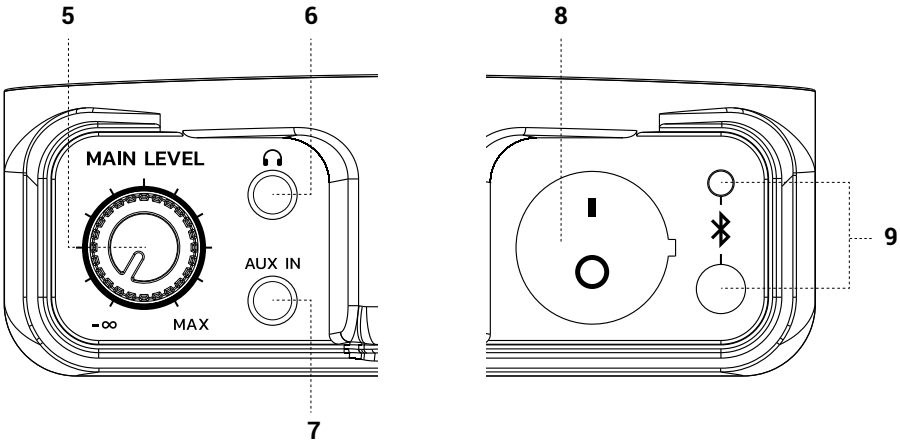

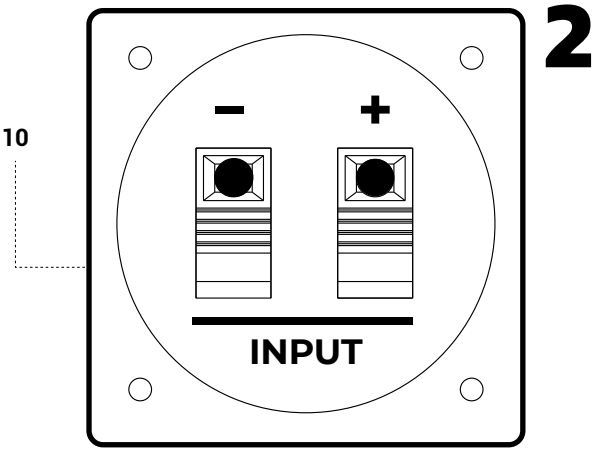

1 AUDIO-EINGÄNGE
Anschlussbuchsen für Audioeingang mit Leitungspegel vom Typ:
BALANCED symmetrisch rechts-links (TRS L/R).
Tip (Spitze) = + positiv „warm"
Ring (Ring) = - negativ „kalt"
Sleeve (Hülse) = Schirm oder Masse
UNBALANCED unsymmetrisch rechts-links (RCA L/R).
Die entsprechenden Stromanschlüsse sind wie folgt:
Tip (Spitze) = + positiv „warm"
Sleeve (Hülse) = Schirm oder Masse

2 EQ CONTROLS
- HIGH: Einstellung der Entzerrung der Niederfrequenzen (Bereich -6 dB / + 6 dB)
- LOW: Einstellung der Entzerrung der Hochfrequenzen (Bereich -6 dB / + 6 dB)

3 POWERED OUTPUT
Anschlüsse der Klemmenleiste für das Verbinden des Aktiv-Lautsprechers mit dem Passiv-Lautsprecher über das mitgelieferte zweiadrige Kabel. Darauf achten, das die auf der Klemmenleiste vorhandenen Farben stets übereinstimmen (roter Draht - rote Klemme, schwarzer Draht - schwarze Klemme).

4 BACKLIT LOGO
Taste zum Ein-/Ausschalten der Beleuchtung des Frontlogos des Aktiv-Lautsprechers (1).

5 MAIN LEVEL
Potentiometer für die Einstellung der Hörlautstärke.

6 KOPFHÖRER
Kopfhörerausgang mit Mini-jack Stecker mit 3,5 mm.

7 AUX IN
Audio-Nebeneingang mit Mini-jack Stecker mit 3,5 mm.

8 ON/OFF
Schalter für das Ein-/Ausschalten des Monitor-Paars.

9 BLUETOOTH®
- Leuchtanzeige: Gibt eine Sichtanzeige (blinkend oder permanent leuchtend) des Funktionsstatus der Verbindung über Bluetooth®, siehe auch Kapitel 6.
- Taste für das Aktivieren der Verbindung über Bluetooth® (siehe auch Kapitel 5).

10 KLEMMENLEISTE DES LAUTSPRECHERS 2
Schließen Sie den passiv-Lautsprecher über die Klemmen + (rot) und - (schwarz) an der Klemmenleiste an. HINWEIS: Verwenden Sie ausschließlich das mitgelieferte zweiadrige Kabel. Die Verwendung von „selbstgebastelten" Kabeln mit anderen Längen und Querschnitten kann die Effizienz des Systems beeinträchtigen.

4 STROMVERSORGUNG

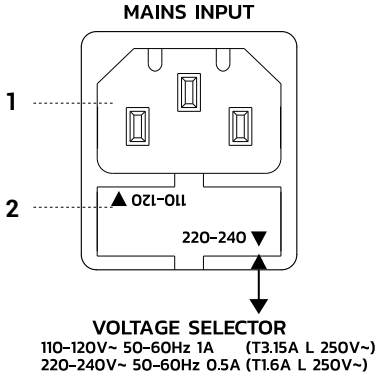

1 MAINS INPUT
IEC-Eingangsanschluss mit integriertem Filternetz. In jeder Packung ist das erforderliche, für Ihr Gebiet spezifische Netzkabel enthalten. Stecken Sie bei ausgeschaltetem Lautsprecher das Netzkabel in diese Steckdose ein. Ziehen Sie nie den Erdungsstecker ab.

2 AUFNAHME DER SICHERUNG
ACHTUNG: Stellen Sie im Bedarfsfall oder nach einem Wechsel der Sicherung sicher, dass Sie die Aufnahme der Sicherungsfassung in der von den Pfeilen auf der Abdeckung angegebenen Richtung und entsprechend der elektrischen Spannung Ihres Einsatzgebiets eingesetzt haben. Dieses Detail sollten Sie unbedingt überprüfen, bevor Sie das Gerät an die Steckdose anschließen.
ACHTUNG: Ersetzen Sie die Sicherung
nur durch eine des gleichen Typs und mit den selben Werten. Wenn die Sicherung weiterhin durchbrennt, wenden Sie sich bitte an eine autorisierte Kundendienststelle.

5 VERBINDUNG ÜBER BLUETOOTH®

- Stellen Sie sicher, dass das mit dem Lautsprecher zu koppelnde Gerät eingeschaltet und bereits für das Herstellen der Verbindung über Bluetooth® bereit ist. Halten Sie bei eingeschaltetem Lautsprecher die Taste 9 einige Sekunden lang gedrückt, um die Bluetooth®-Kopplung zu aktivieren. Die entsprechende blaue LED blinkt.
- Überprüfen Sie auf Ihrem mobilen Gerät, ob der Name des Lautsprechers (z. B. M6M) unter den verfügbaren Geräten erscheint.
- Wählen Sie das Lautsprechermodell aus, um das Gerät zu synchronisieren. Die LED leuchtet konstant und zeigt damit an, dass die Synchronisierung korrekt erfolgt ist. **(HINWEIS Beim nächsten Einschalten nach der ersten Synchronisation ist es nur erforderlich, dass der Lautsprecher und das Gerät Bluetooth® aktiviert haben, dann erfolgt die Kopplungautomatisch).**
- Stellen Sie den MAIN LEVEL ein, um einen korrekten Hörpegel zu erhalten.

6 QUICK SETUP

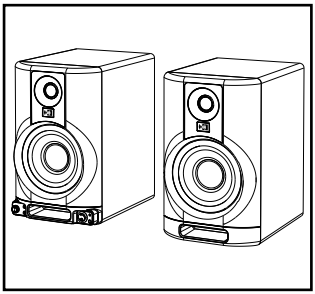

Bringen Sie die Lautsprecher in die korrekte rechte/linke Position. Stellen Sie bei ausgeschaltetem Gerät die Hauptlautstärke (main level) auf minus unendlich.

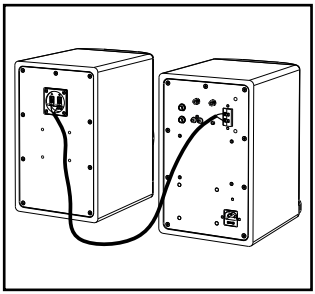

Verbinden Sie den Passiv- mit dem Aktiv-Laufsprecher, indem Sie das mitgelieferte Kabel an der Rückseite anstecken (roter Kontakt an roten, schwarzer an schwarzen Anschluss).

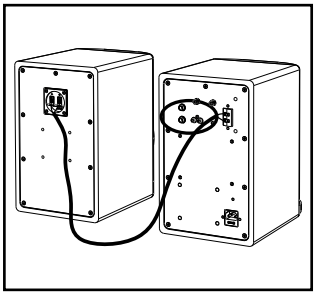

Stellen Sie die erforderlichen Verbindungen der Audio-Quellen (RCA, TRS balanced, AUX IN 3,5 mm, Bluetooth®) her.

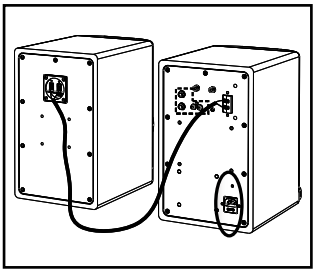

Schließen Sie das Netzgerät an und schalten Sie die Geräte ein.

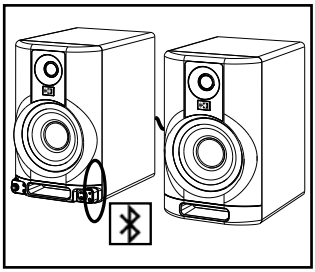

Bei Verwendung der Bluetooth® Quelle, die Kopplung laut Angaben im Abschnitt (6) freischalten

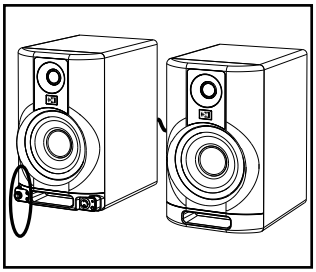

Stellen Sie den Audiopegel und die eventuelle Entzerrung an der Rückseite entsprechend der für das Hören erforderlichen Optimierung her.

7 INSTALLATIONSEMPFEHLUNGEN

Für eine optimale Positionierung die Lautsprecher senkrecht auf Ohrenhöhe (hierbei am besten die Mitte zwischen Tief- und Hochtöner als Bezugspunkt berücksichtigen) leicht zum Hörer geneigt aufstellen.
Es wird empfohlen, die Monitore mit spezifischen Haltern aus Isolierschaum (nicht im Lieferumfang enthalten) mechanisch vom Schreibtisch abzukoppeln, um unerwünschte Resonanzen zu vermeiden. Vermeiden Sie frontal davor stehende Hindernisse, die die Reflexausgänge oder Schallköpfe verdecken könnten.

8 PROBLEMABHILFE

Der Lautsprecher lässt sich nicht einschalten

- Überprüfen Sie das Vorhandensein der korrekten, der Anlage vorgeschalteten Versorgung.
- Überprüfen Sie, dass das Anschlusskabel korrekt eingesteckt ist.

Der Lautsprecher lässt sich zwar einschalten, gibt jedoch keine Töne ab

- Überprüfen Sie die Verbindungen an den Eingängen der Audio-Kanäle und der des Bluetooth®.
- Überprüfen Sie, dass die verwendeten Kabel nicht gelöst sind. Verwenden Sie ausschließlich Kabel und Stecker von guter Qualität, die sich im guten Zustand befinden.
- Überprüfen Sie, dass die Audio-Quellen eingeschaltet sind und das Ausgangssignal anzeigen.
- Überprüfen Sie das der Potentiometer MAIN LEVEL auf einem angemessenen Pegel steht.

Der Lautsprecher hat keine Stereowiedergabe

- Die Verbindung zwischen Aktiv- und Passiv-Lautsprecher überprüfen.

Resonanzen beim Hören vernehmbar, insbesondere bei tiefen Frequenzen

- Befolgen Sie die Installationsempfehlungen und verwenden Sie die EQ-Regler auf der Rückseite, um unerwünschte Reflexionen durch die Position der Monitore im Hörbereich zu korrigieren.

9 TECHNISCHE DATEN

MODELL	M6M	M8M
Typ	2-Wege bass reflex	2-Wege bass reflex
MAX SPL (auf 1m)	111 dB	113 dB
Frequenzgang (-10 dB)	40 Hz-22 kHz	35 Hz-22 kHz
HF	1 Zoll Tweeter mit Seidenkalotte	1 Zoll Tweeter mit Seidenkalotte
LF	6.5 Zoll Woofer Custom, mit verstärkter Glasfaser-Membran	8 Zoll Woofer Custom, mit verstärkter Glasfaser-Membran
X-OVER	1650Hz	1450Hz
Verstärkungsklasse	A/B	A/B
Leistungsspitze (1+2)	30 W + 30 W	50 W + 50 W
Betriebsspannung	110-120 V~ 50-60 Hz 220-240 V ~ 50- 60 Hz	110-120 V~ 50-60 Hz 220-240 V ~ 50- 60 Hz
Signalverlauf	Analoge, aktive elektronische Frequenzweiche und aktive Schutzschaltung der Schallköpfe.	Analoge, aktive elektronische Frequenzweiche und aktive Schutzschaltung der Schallköpfe.
Bluetooth®	V5.0	V5.0
I/O-Stecker	2 TRS SYMMETRISCH 2 RCA UNSYMMETRISCH AUX IN: 3.5 mm KOPFHÖRER-AUSGÄNGE: 3.5 mm	2 TRS SYMMETRISCH 2 RCA UNSYMMETRISCH AUX IN: 3.5 mm KOPFHÖRER-AUSGÄNGE: 3.5 mm
Bedienelemente	Hauptlautstärke MAIN EQ: Low / High Taste Bluetooth®	Hauptlautstärke MAIN EQ: Low / High Taste Bluetooth®
Sicherung	110-120V~: T1.6A L 250V~ 220-240V~: T3.15A L 250V~	110-120V~: T4A L 250V~ 220-240V~: T2A L 250V~
Aufnahme bei 1/8 der Leistung (durchschnittliche Nutzungsbedingungen)	0.63 A (110-120 V~) 0.33 A (220-240 V~)	1.1 A (110-120 V~) 0.57 A (220-240 V~)
Aufnahme bei 1/3 der Leistung (maximale Nutzungsbedingungen)	0.93 A (110-120 V~) 0.5 A (220-240 V~)	1.6 A (110-120 V~) 0.85 A (220-240 V~)
Verbrauch im Stand-by	12 W	14 W
Gehäusematerial	MDF, Front aus ABS	MDF, Front aus ABS
Abmessungen (L x H x T)	205 x 330 x 275.5 mm (8.1 Zoll x 13 Zoll x 10.8 Zoll)	250 x 400 x 310.5 mm (9.8 Zoll x 15.7 Zoll x 12.2 Zoll)
Lautsprechergewicht 1+2	8.5 kg (18.74 lbs) + 6.2 kg (13.668 lbs)	11.3 kg (24.92 lbs) + 8.5 kg (18.74 lbs)

TABLE DES MATIÈRES

1	CONTENU DE L'EMBALLAGE	26
2	CARACTÉRISTIQUES MÉCANIQUES ET ACOUSTIQUES	27
3	PANNEAU DE COMMANDE	28
4	ALIMENTATION	30
5	BLUETOOTH® CONNECTION	31
6	CONFIGURATION RAPIDE	31
7	CONSEILS D'INSTALLATION	32
8	DÉPANNAGE	32
9	DONNÉES TECHNIQUES	33

1 CONTENU DE L'EMBALLAGE

- **1 haut-parleur actif (1)**
- **1 haut-parleur passif (2)**
- **1 manuel d'utilisation – Section 1**
- **1 manuel d'utilisation – Section 2**
- **1 cordon d'alimentation spécial adapté à votre pays**
- **1 câble de connexion entre les haut-parleurs actif et passif**

Respecter à la fois les avertissements contenus dans ce document et dans le Manuel d'utilisation - Section 2.

Merci d'avoir acheté un produit Montarbo, société italienne fondée en 1962 qui est depuis toujours au service de la musique et du son professionnel. Les produits Montarbo, originaux et avant-gardistes, sont étudiés avec la plus grande attention aux détails et à la durée de vie. La fiabilité répond à des normes de qualité élevées et au respect de l'environnement qui distingue l'entreprise.

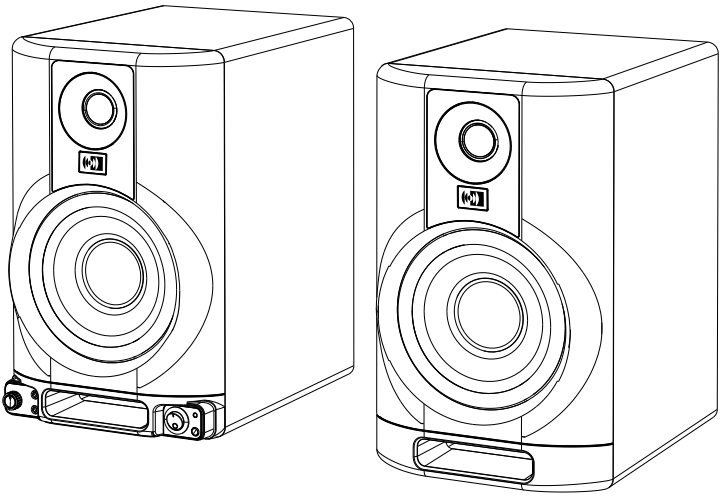

La série M de Montarbo représente l'évolution du moniteur near-field pour le créatif contemporain. En particulier, les modèles M6S et M8S, grâce à la conception acoustique soignée, sont nés pour l'écoute de référence professionnelle et le home studio, M6M et M8M s'adressent à la reproduction multimédia, et acceptent de nombreux périphériques en entrée.

2 CARACTÉRISTIQUES MÉCANIQUES ET ACOUSTIQUES

Les moniteurs de bureau multimédia M6M et M8M combinent un son puissant (respectivement 111 dB et 113 dB SPL max.) une réponse en fréquence étendue et de nombreux connecteurs d'entrée (RCA, TRS équilibré, AUX IN 3,5 mm, Bluetooth®).
Grâce aux commandes d'égalisation situées à l'arrière, vous pouvez ajuster votre écoute en fonction des caractéristiques acoustiques de votre pièce.
L'amplificateur de classe A/B pilote un woofer de 6,5 po (M6M) ou 8 po (M8M) pour les graves et un tweeter de 1 po pour les aigus.

3 PANNEAU DE COMMANDE

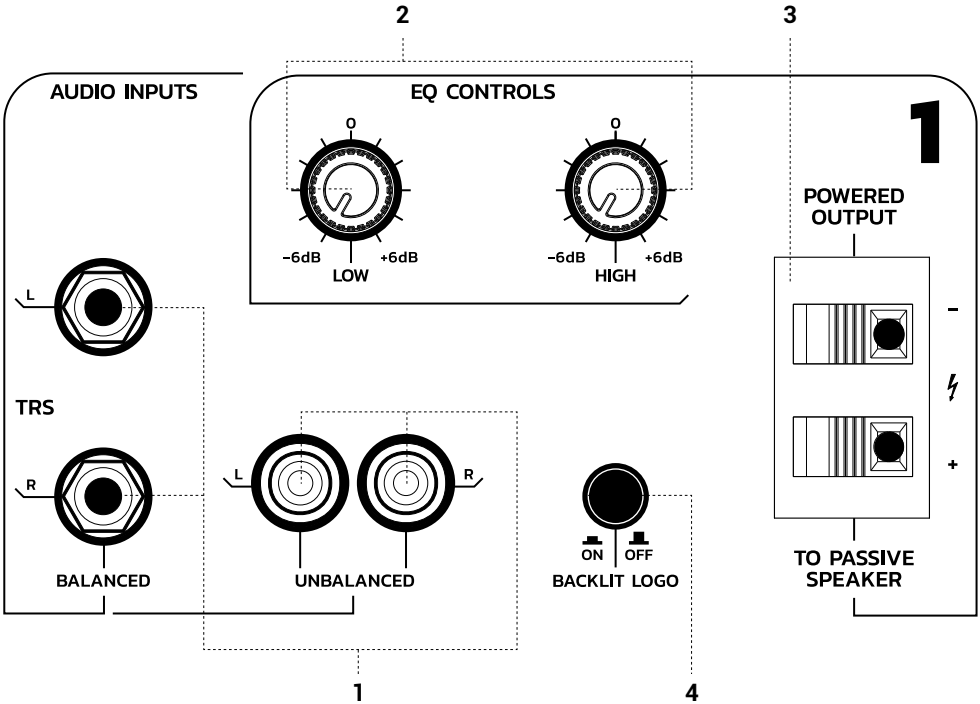

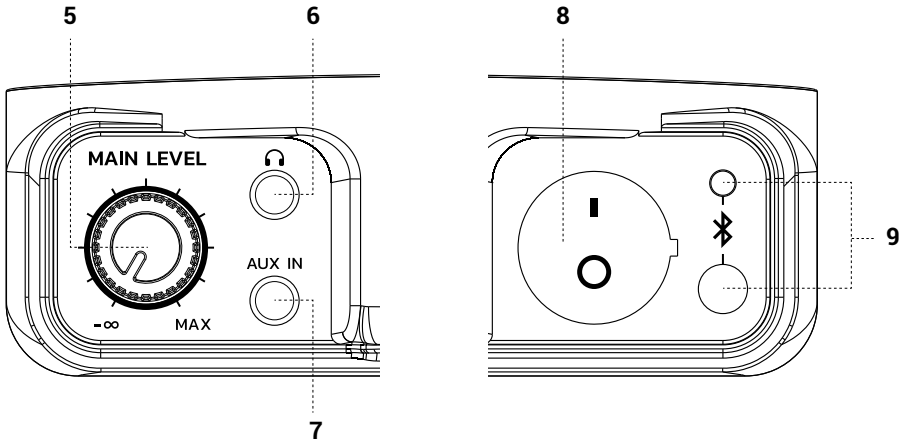

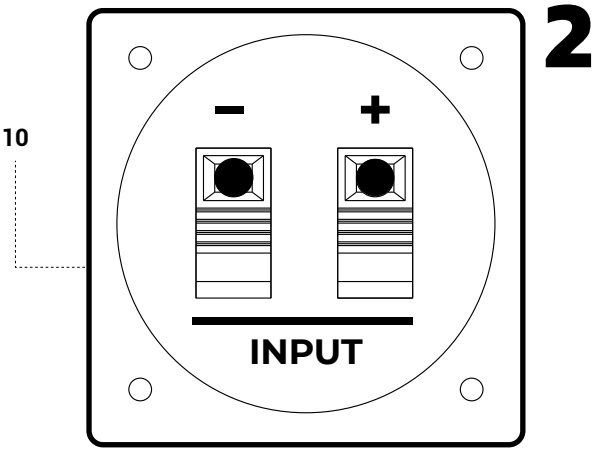

1 ENTRÉES AUDIO

Connecteurs femelles pour entrée audio de niveau ligne de type :

BALANCED équilibrés droite-gauche (TRS L/R).
Tip (pointe) = + positif « chaud »
Ring (anneau) = - négatif « froid »
Sleeve (manchon) = blindage ou masse
UNBALANCED non-équilibrés droite-gauche (RCA L/R).
Les connexions électriques correspondantes sont :
Tip (pointe) = + positif « chaud »
Sleeve (manchon) = blindage ou masse

2 COMMANDES D'ÉGALISATION

- HIGH : Réglage de l'égalisation des basses fréquences (plage-6 dB / + 6 dB)
- LOW : Réglage de l'égalisation des hautes fréquences (plage -6 dB / + 6 dB)

3 SORTIE ALIMENTÉE

Bornier de connexion des haut-parleurs actif et passif à l'aide du câble bifilaire fourni. Veillez à toujours respecter les couleurs présentes sur le bornier (fil rouge dans la borne rouge, fil noir dans la borne noire).

4 RÉTROÉCLAIRAGE DU LOGO

Bouton qui active/désactive le rétroéclairage du logo avant du haut-parleur actif (1).

5 VOLUME

Potentiomètre de réglage du volume d'écoute (du niveau sonore).

6 CASQUE

Sortie mini-jack de 3,5 mm pour casque

7 AUX IN

Entrée audio auxiliaire dotée d'un connecteur mini-jack de 3,5 mm.

8 ON/OFF
Interrupteur d'allumage/extinction de la paire de moniteurs.

9 BLUETOOTH®
- Témoin lumineux : Fournit une indication visuelle (clignotante ou non) concernant l'état de la connexion Bluetooth®, voir également le chapitre 6.
- Bouton qui active la connexion Bluetooth®, voir également le chapitre 5.

10 BORNIER HAUT-PARLEUR 2
Connecter le haut-parleur passif à l'aide des bornes + (rouge) et - (noire) présentes sur le bornier. REMARQUE : Utiliser uniquement le câble bifilaire fourni en dotation. L'utilisation de câbles faits maison de longueur et de section différentes pourraient altérer l'efficacité du système.

4 ALIMENTATION

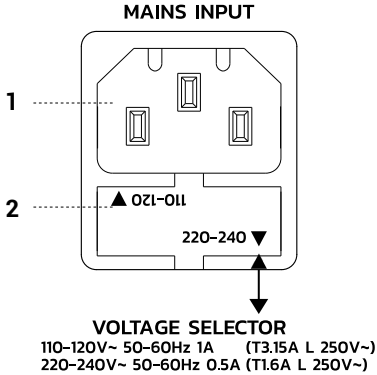

1 ENTRÉE SECTEUR
Prise d'entrée IEC avec filtre secteur intégré. Chaque emballage contient le cordon d'alimentation adapté à votre pays. Lorsque le haut-parleur est éteint, introduisez dans cette prise le cordon d'alimentation électrique. La broche de terre doit toujours être électriquement connectée.

2 EMPLACEMENT DU FUSIBLE
ATTENTION : En cas de besoin ou lors du remplacement du fusible, veillez à placer le porte-fusible dans le sens indiqué par les flèches sur le couvercle et en fonction de la tension électrique de votre pays. Il est recommandé de vérifier ce point avant de brancher l'appareil dans la prise électrique.
ATTENTION : Remplacez le fusible uniquement par un de même type et ayant les mêmes caractéristiques. Si le fusible continue de sauter, contactez un réparateur agréé.

5 BLUETOOTH® CONNECTION

- Assurez-vous que l'appareil que vous souhaitez synchroniser avec le haut-parleur est allumé et prêt à se connecter via Bluetooth®. Une fois le haut-parleur allumé, maintenir quelques secondes le bouton 9 enfoncé pour activer la synchronisation Bluetooth®. La LED bleue correspondante clignote.
- Vérifiez sur votre dispositif mobile que le nom du haut-parleur (par exemple M6M) apparaît dans la liste des dispositifs disponibles.
- Sélectionnez le modèle de haut-parleur à synchroniser avec le dispositif. La LED reste alors allumée et signale que la synchronisation a réussi.
  (N.B. Au démarrage, après la première synchronisation, il suffit que le haut-parleur et le dispositif aient la fonction Bluetooth® activée, et l'appariement se fera automatiquement)
- Réglez le VOLUME pour un niveau d'écoute correct.

6 CONFIGURATION RAPIDE

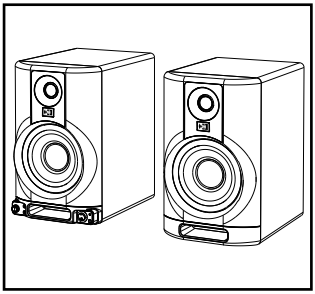

Disposez les haut-parleurs correctement à droite et à gauche. Lorsque l'appareil est éteint, placez le bouton du volume au minimum.

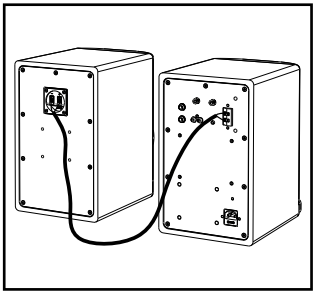

Reliez le haut-parleur passif au haut-parleur actif en les connectant à l'arrière avec le câble fourni (fil rouge dans la borne rouge, fil noir dans la borne noire).

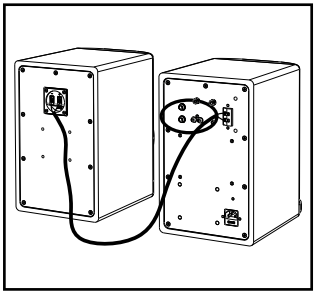

Effectuez les branchements nécessaires des sources audio (RCA, TRS équilibré, AUX IN 3,5 mm, Bluetooth®)

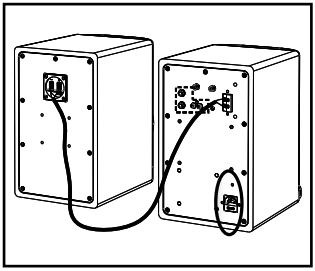

Branchez le cordon d'alimentation et allumez les appareils

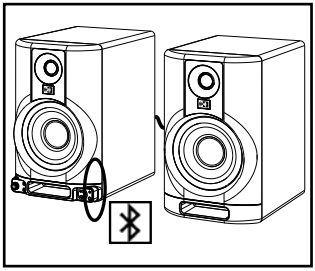

Si vous utilisez une source Bluetooth®, activez la synchronisation, comme décrit dans la section (6)

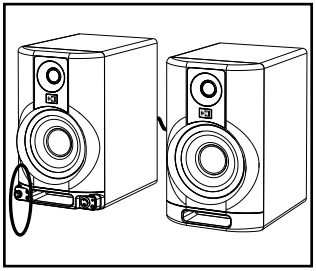

Réglez le volume et jouez éventuellement sur les commandes d'égalisation à l'arrière selon vos préférences d'écoute.

7 CONSEILS D'INSTALLATION

Pour un positionnement optimal, disposez les haut-parleurs en position verticale, à la hauteur des oreilles (considérez de préférence le point médian entre woofer et tweeter comme repère) en les inclinant légèrement vers l'auditeur.
Il est préférable d'isoler mécaniquement les moniteurs du bureau à l'aide de supports spéciaux en mousse isolante (non inclus), afin d'éviter les résonances indésirables. Évitez de placer des objets devant qui pourraient couvrir les évents des reflex ou les transducteurs.

8 DÉPANNAGE

Le haut-parleur ne s'allume pas

- Vérifiez que l'alimentation est correcte en amont de l'installation.
- Vérifiez que le cordon d'alimentation est correctement inséré.

Le haut-parleur s'allume mais n'émet aucun son

- Vérifiez les connexions aux entrées des canaux audio et Bluetooth®.
- Vérifiez que les câbles utilisés ne sont pas endommagés. Utilisez exclusivement des câbles et des connecteurs de qualité et en bon état.
- Vérifier que les sources audio sont allumées et produisent un signal en sortie.
- Vérifiez que le potentiomètre de réglage du volume est sur un niveau adéquat.

Le haut-parleur ne permet pas une écoute stéréo

- Vérifiez la connexion entre les haut-parleurs actif et passif.

Des résonances sont perceptibles à l'écoute, notamment aux basses fréquences

- Suivez les conseils d'installation et utilisez les commandes d'égalisation à l'arrière pour corriger toute réflexion indésirable causée par la position des moniteurs dans la pièce.

9 DONNÉES TECHNIQUES

MODÈLE	M6M	M8M
Type	2 voies bass reflex	2 voies bass reflex
SPL max. (à 1 m)	111 dB	113 dB
Réponse en fréquence (-10 dB)	40 Hz - 22 kHz	35 Hz - 22 kHz
HF	Tweeter 1 po à dôme en soie	Tweeter 1 po à dôme en soie
LF	Woofer 6.5 po custom, cône renforcé en fibre de verre	Woofer 8 po custom, cône renforcé en fibre de verre
X-OVER	1650 Hz	1450 Hz
Classe d'amplification	A/B	A/B
Puissance de crête (1+2)	30 W + 30 W	50 W + 50 W
Tension de fonctionnement	110-120 V ~ 60 Hz 220-240 V ~ 60 Hz	110-120 V ~ 60 Hz 220-240 V ~ 60 Hz
Traitement du signal	Analogique, crossover électronique actif et circuit de protection active des transducteurs.	Analogique, crossover électronique actif et circuit de protection active des transducteurs.
Bluetooth®	V5.0	V5.0
Connecteurs d'E/S	2 x TRS ÉQUILIBRÉS 2 x RCA NON ÉQUILIBRÉS AUX IN : 3.5 mm SORTIE CASQUE : 3.5 mm	2 x TRS ÉQUILIBRÉS 2 x RCA NON ÉQUILIBRÉS AUX IN : 3.5 mm SORTIE CASQUE : 3.5 mm
Contrôles	VOLUME ÉGALISATION : Low / High Bouton Bluetooth®	VOLUME ÉGALISATION : Low / High Bouton Bluetooth®
Fusible	110-120V~: T1.6A L 250V~ 220-240V~: T3.15A L 250V~	110-120V~: T4A L 250V~ 220-240V~: T2A L 250V~
Absorption à 1/8 de la puissance (conditions normales d'utilisation)	0.63 A (110-120 V ~) 0.33 A (220-240 V ~)	1.1 A (110-120 V ~) 0.57 A (220-240 V ~)
Absorption à 1/3 de la puissance (conditions maximales d'utilisation)	0.93 A (110-120 V ~) 0.5 A (220-240 V ~)	1.6 A (110-120 V ~) 0.85 A (220-240 V ~)
Consommation en veille	12 W	14 W
Matériau du boîtier	MDF, façade en ABS	MDF, façade en ABS
Dimensions (L x H x P)	205 x 330 x 275.5 mm (8.1 x 13 x 10.8 po)	250 x 400 x 310.5 mm (9.8 x 15.7 x 12.2 po)
Poids haut-parleur 1+2	8.5 kg (18.74 lbs) + 6.2 kg (13.668 lbs)	11.3 kg (24.92 lbs) + 8.5 kg (18.74 lbs)

ÍNDICE

1	CONTENIDO DEL EMBALAJE	34
2	EQUIPAMIENTO MECÁNICO/ACÚSTICO	35
3	PANEL DE CONTROL	36
4	ALIMENTACIÓN	38
5	CONEXIÓN BLUETOOTH®	39
6	CONFIGURACIÓN RÁPIDA	39
7	CONSEJOS PARA LA INSTALACIÓN	40
8	RESOLUCIÓN DE PROBLEMAS	40
9	DATOS TÉCNICOS	41

1 CONTENIDO DEL EMBALAJE

- **1 x Altavoz activo (1)**
- **1 x Altavoz pasivo (2)**
- **1 x Manual de uso - Sección 1**
- **1 x Manual de uso - Sección 2**
- **1 x Cable de alimentación específico para la zona de uso**
- **1 x Cable de conexión entre altavoz activo y pasivo**

Respete las advertencias de este manual y los contenidos del “MANUAL DE USO - Sección 2”.

Gracias por haber comprado un producto Montarbo, empresa italiana al servicio de la música y el sonido profesional desde su fundación en 1962. Los productos Montarbo, originales e innovadores, se han diseñado con la máxima atención por los detalles para durar a lo largo del tiempo. La fiabilidad está al nivel de los estándares de calidad y sensibilidad hacia el impacto medioambiental que caracterizan la empresa.

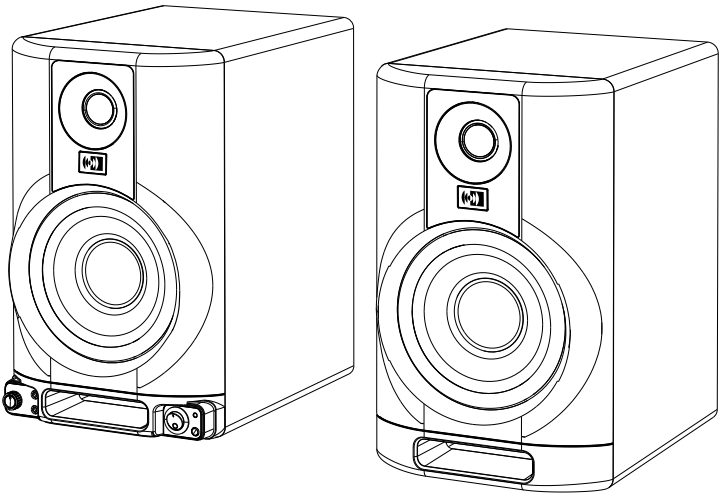

La serie Montarbo M representa la evolución del monitor de campo cercano para los creativos de la actualidad. En especial, los modelos M6S y M8S, gracias al esmerado diseño acústico, nacen para la escucha de referencia profesional y el home studio, mientras que M6M y M8M se dirigen a la reproducción multimedia, con una destacada versatilidad de entradas.

2 EQUIPAMIENTO MECÁNICO/ACÚSTICO

Los monitores multimedia M6M y M8M de escritorio combinan la potencia de sonido (111 dB y 113 dB de SPL máx., respectivamente), una amplia respuesta en frecuencia y la versatilidad de las entradas (RCA, TRS balanced, AUX IN 3,5 mm, Bluetooth®).
Gracias a los controles EQ en la parte trasera, se puede perfeccionar la escucha en función de las características acústicas del entorno.
El amplificador de clase A/B equipa un woofer de 6,5" (M6M) o de 8" (M8M) y un tweeter de 1".

3 PANEL DE CONTROL

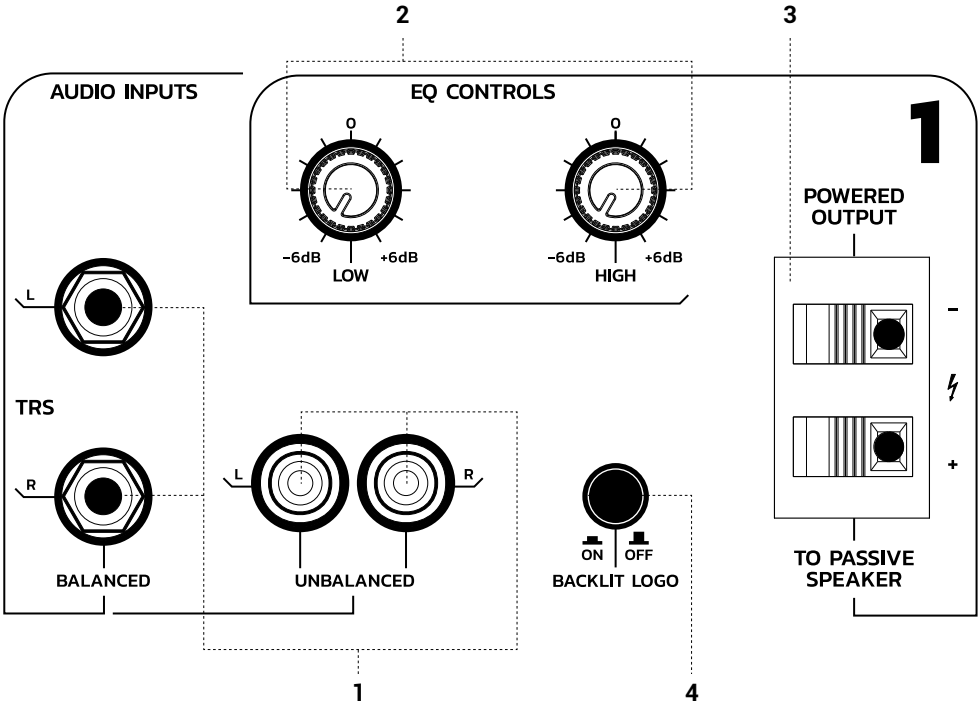

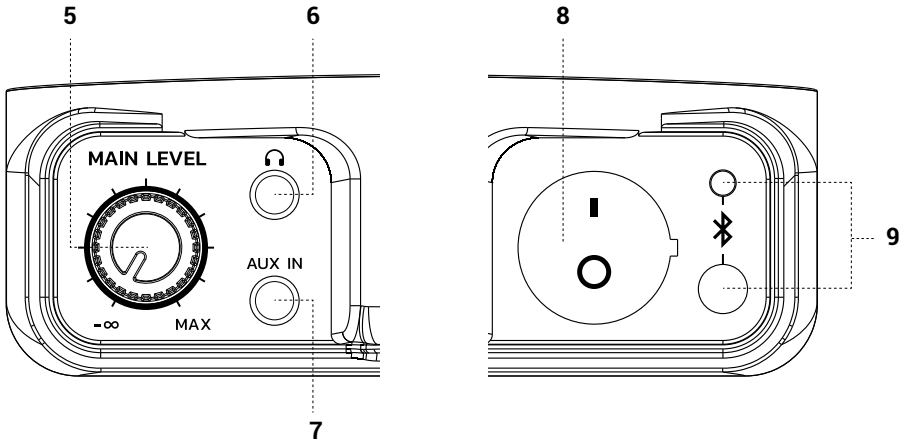

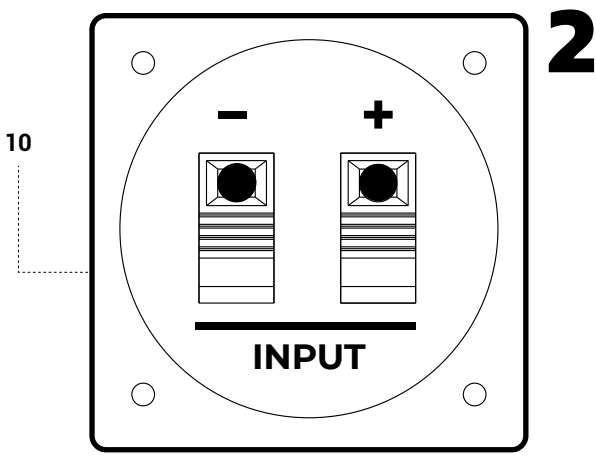

1 AUDIO INPUTS

Conectores hembra para la entrada de audio a nivel de línea de tipo:

BALANCED balanceados derecho-izquierdo (TRS L/R).
Tip (punta) = + positivo "caliente"
Ring (anillo) = - negativo "frío"
Sleeve (malla) = pantalla o masa
UNBALANCED desbalanceados derecho-izquierdo (RCA L/R).
Las conexiones eléctricas correspondientes son:
Tip (punta) = + positivo "caliente"
Sleeve (malla) = pantalla o masa

2 EQ CONTROLS

- HIGH: ajuste de la ecualización de las frecuencias bajas (rango -6 dB / + 6 dB)
- LOW: ajuste de la ecualización de las frecuencias altas (rango -6 dB / + 6 dB)

3 POWERED OUTPUT

Bornes para la conexión, mediante el cable bifilar suministrado, del altavoz activo al pasivo. Prestar atención a respetar siempre los colores de los bornes (hilo rojo - borne rojo, hilo negro - borne negro).

4 BACKLIT LOGO

Botón que activa/desactiva la iluminación del logotipo frontal del altavoz activo (1).

5 MAIN LEVEL

Potenciómetro para regular el nivel de audio de escucha.

6 AURICULARES

Salida de auriculares con conector mini-jack de 3,5 mm.

7 AUX IN

Entrada de audio auxiliar con conector mini-jack de 3,5 mm.

8 ON/OFF
Interruptor de encendido/apagado del par de monitores.

9 BLUETOOTH®
- Indicador luminoso: Proporciona una indicación visual (intermitente o fija) sobre el estado de funcionamiento de la conexión Bluetooth®; véase también el capítulo 6.
- Botón que activa la conexión Bluetooth® (véase también el capítulo 5).

10 BLOQUE DE BORNES DEL ALTAVOZ 2
Conectar el altavoz pasivo mediante los terminales + (rojo) y – (negro) del bloque de bornes. NOTA: Utilizar únicamente el cable bifilar suministrado. El uso de otros cables con longitudes y secciones distintas podría alterar la eficiencia del sistema.

4 ALIMENTACIÓN

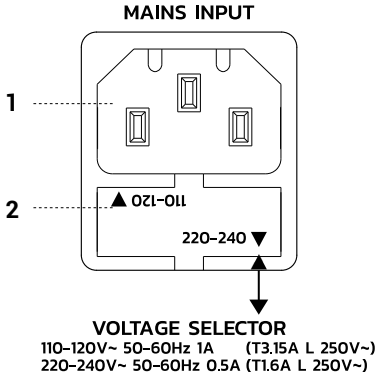

1 MAINS INPUT
Toma IEC de entrada con filtro de red integrado. Cada suministro incluye el cable de alimentación específico para el lugar que corresponda. El cable de alimentación eléctrica se debe introducir en esta toma con el altavoz apagado. No se debe desconectar nunca el conector de tierra.

2 ALOJAMIENTO DEL FUSIBLE
ATENCIÓN: En caso de que sea necesario o cuando se sustituya el fusible, asegurarse de introducir el alojamiento del fusible en la dirección que indican las flechas de la tapa y según la tensión local. Se recomienda comprobar este detalle antes de conectar la unidad a la toma eléctrica.
ATENCIÓN: Sustituir el fusible únicamente por uno del mismo tipo y con los mismos valores. Si el fusible sigue quemándose, acudir a un centro de asistencia autorizado.

5 CONEXIÓN BLUETOOTH®

- Asegurarse de que el dispositivo que se debe sincronizar con el altavoz esté encendido y listo para conectarse por Bluetooth®. Con el altavoz encendido, mantener presionado unos segundos el botón 9 para activar la sincronización por Bluetooth®. El led azul correspondiente parpadea.
- Comprobar en el dispositivo móvil que aparezca el nombre del altavoz (por ejemplo, M6M) entre los dispositivos disponibles.
- Seleccionar el modelo del altavoz para sincronizar el dispositivo. El led se encenderá de manera fija e indicará que se ha sincronizado correctamente.
  (Nota: después de la primera sincronización, para los usos sucesivos, es suficiente que el altavoz y el dispositivo tengan el Bluetooth® activado para que se emparejen automáticamente)
- Regular el MAIN LEVEL para escuchar a un nivel adecuado.

6 CONFIGURACIÓN RÁPIDA

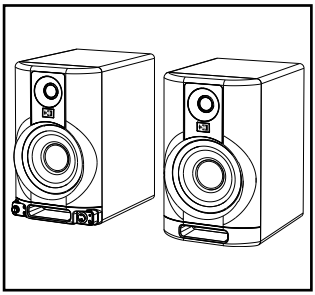

Colocar los altavoces en la posición derecha/izquierda correcta. Con el dispositivo apagado, poner el volumen main level a menos infinito.

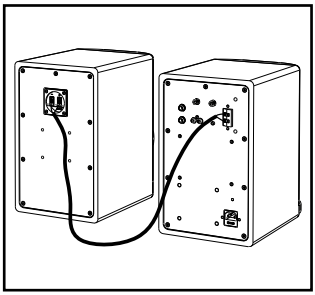

Conectar el altavoz pasivo al activo conectándolos en la parte trasera con el cable suministrado (el terminal rojo con el rojo y el negro con el negro).

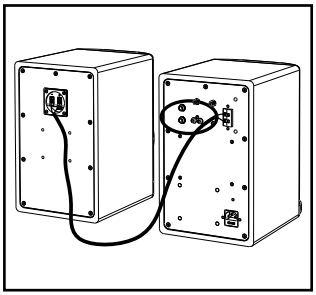

Realizar las conexiones necesarias de las fuentes de audio (RCA, TRS balanced, AUX IN 3,5 mm, Bluetooth®).

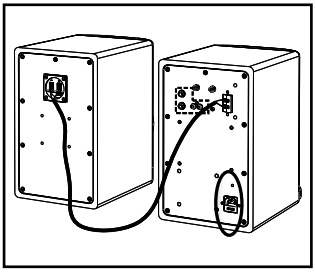

Conectar el alimentador y encender los dispositivos.

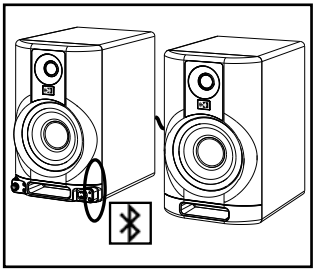

En caso de usar una fuente Bluetooth®, se debe habilitar la sincronización como explica la sección (6).

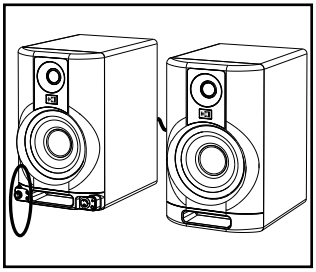

Regular el nivel de audio y, en su caso, la ecualización en la parte trasera según la optimización necesaria para la escucha.

7 CONSEJOS PARA LA INSTALACIÓN

Para un posicionamiento ideal, los altavoces se deben colocar en vertical a nivel de los oídos (considerar preferiblemente el punto medio entre woofer y tweeter como referencia), ligeramente inclinados hacia el oyente.
Es preferible separar mecánicamente los monitores del escritorio con soportes especiales de espuma aislante (no incluidos) para evitar resonancias no deseadas. Evitar obstáculos frontales que puedan cubrir las entradas de los reflectores o los transductores.

8 RESOLUCIÓN DE PROBLEMAS

El altavoz no se enciende

- Comprobar que la alimentación general del sistema sea correcta.
- Comprobar que el cable de alimentación esté conectado correctamente.

El altavoz se enciende pero no emite sonidos

- Controlar las conexiones en las entradas de los canales de audio y Bluetooth®.
- Comprobar que los cables utilizados no estén interrumpidos. Utilizar únicamente cables y conectores de calidad y en buen estado.
- Comprobar que las fuentes de audio estén encendidas e indiquen la señal de salida.
- Comprobar que el potenciómetro MAIN LEVEL esté colocado a un nivel adecuado.

El altavoz no permite el sonido estéreo

- Controlar la conexión entre el altavoz activo y el pasivo.

Se producen resonancias en el sonido, sobre todo en las frecuencias bajas

- Observar los consejos para la instalación e intervenir en los controles EQ en la parte trasera para corregir cualquier reflejo no deseado debido a la posición de los monitores en el entorno.

9 DATOS TÉCNICOS

MODELO	M6M	M8M
Tipo	2 vías bass reflex	2 vías bass reflex
MÁX. SPL (@ 1m)	111 dB	113 dB
Respuesta en frecuencia (-10 dB)	40 Hz - 22 kHz	35 Hz - 22 kHz
HF	1" tweeter de cúpula de seda	1" tweeter de cúpula de seda
LF	6.5" woofer custom, cono reforzado de fibra de vidrio	8" woofer custom, cono reforzado de fibra de vidrio
X-OVER	1650 Hz	1450 Hz
Clase de amplificación	A/B	A/B
Potencia de pico (1+2)	30 W + 30 W	50 W + 50 W
Tensión operativa	110-120 V ~ 50-60 Hz 220-240 V ~ 50-60 Hz	110-120 V ~ 50-60 Hz 220-240 V ~ 50-60 Hz
Procesamiento de la señal	Analógico, crossover electrónico activo y circuito de protección activa de los transductores.	Analógico, crossover electrónico activo y circuito de protección activa de los transductores.
Bluetooth®	V5.0	V5.0
Conectores E/S	2 x TRS BALANCEADOS 2 x RCA DESBALANCEADOS AUX IN: 3.5 mm SALIDA DE AURICULARES: 3.5 mm	2 x TRS BALANCEADOS 2 x RCA DESBALANCEADOS AUX IN: 3.5 mm SALIDA DE AURICULARES: 3.5 mm
Controles	Nivel MAIN EQ: Low/High Botón Bluetooth®	Nivel MAIN EQ: Low/High Botón Bluetooth®
Fusible	110-120V~: T1.6A L 250V~ 220-240V~: T3.15A L 250V~	110-120V~: T4A L 250V~ 220-240V~: T2A L 250V~
Absorción a 1/8 de la potencia (condiciones medias de uso)	0.63 A (110-120 V ~) 0.33 A (220-240 V ~)	1.1 A (110-120 V ~) 0.57 A (220-240 V ~)
Absorción a 1/3 de la potencia (condiciones máximas de uso)	0.93 A (110-120 V ~) 0.5 A (220-240 V ~)	1.6 A (110-120 V ~) 0.85 A (220-240 V ~)
Consumo en stand-by	12 W	14 W
Material del gabinete	MDF, frontal en ABS	MDF, frontal en ABS
Dimensiones (L x A x P)	205 x 330 x 275. mm (8.1" x 13" x 10.8")	250 x 400 x 310.5 mm (9.8" x 15.7" x 1.2")
Peso altavoz 1+2	8.5 kg (18.74 lbs) + 6.2 kg (13.668 lbs)	11.3 kg (24.92 lbs) + 8.5 kg (18.74 lbs)

9 المواصفات الفنية

الموديل	M6M	M8M
النوع	-2اتجاه جهير منعكس	-2اتجاه جهير منعكس
طغضلل ىوتسم ىصقأ (رتم 1 ىلع) يتوصلا	111 ديسيبل	113 ديسيبل
الاستجابة للتردد (10- ديسيبل)	40 هرتز22- كيلوهرتز	35 هرتز22- كيلوهرتز
التردد العالي	مكبر الصوت 1 بوصة بقبة من الحرير	مكبر الصوت 1 بوصة بقبة من الحرير
التردد المنخفض	مضخم صوت مخصص 6.5 بوصة، مخروط مقوى بالألياف الزجاجية	مضخم صوت مخصص 8 بوصة، مخروط مقوى بالألياف الزجاجية
X-OVER	1650 هرتز	1450 هرتز
فئة التضخيم	A/B	A/B
قدرة الذروة (1+2)	30 واط + 30 واط	50 واط + 50 واط
جهد التشغيل	120-110 فولت~ 50-60 هرتز 240-220 فولت~ 50-60 هرتز	120-110 فولت~ 50-60 هرتز 240-220 فولت~ 50-60 هرتز
معالجة الإشارة	التناظرية، تقاطع إلكتروني نشط ودائرة حماية نشطة لمحولات الطاقة.	التناظرية، تقاطع إلكتروني نشط ودائرة حماية نشطة لمحولات الطاقة.
Bluetooth®	V5.0	V5.0
موصلات I/O	2 × TRS متوازنة 2 × RCA غير متوازنة AUX IN: 3.5 مم مخرج سماعات الرأس: 3.5 مم	2 × TRS متوازنة 2 × RCA غير متوازنة AUX IN: 3.5 مم مخرج سماعات الرأس: 3.5 مم
التحكم	المستوى الرئيسي معادلة الأصوات: منخفض / مرتفع زر Bluetooth®	المستوى الرئيسي معادلة الأصوات: منخفض / مرتفع زر Bluetooth®
منصهر	120-110 فولت~: T1.6A L 250 فولت~ 240-220 فولت~: T3.15A L 250 فولت~	120-110 فولت~: T4A L 250 فولت~ 240-220 فولت~: T2A L 250 فولت~
استهلاك على 1/8 الطاقة (ظروف الاستخدام المتوسطة)	0.63 أمبير (110-120 فولت~) 0.33 أمبير (220-240 فولت~)	1.1 أمبير (110-120 فولت~) 0.57 أمبير (220-240 فولت~)
استهلاك على 1/3 الطاقة (ظروف الاستخدام القصوى)	0.93 أمبير (110-120 فولت~) 0.5 أمبير (220-240 فولت~)	1.6 أمبير (110-120 فولت~) 0.85 أمبير (220-240 فولت~)
الاستهلاك في وضع الاستعداد	12 واط	14 واط
مادة الخزانة	MDF, الواجهة من ABS	MDF, الواجهة من ABS
الأبعاد (الطول × الارتفاع × العمق)	205 × 330 × 275.5 مم (8.1" × 13" × 10.8")	250 × 400 × 310.5 مم (9.8" × 15.7" × 12.2")
وزن مكبر الصوت 1+2	8.5 كجم (18.74 رطل) + 6.2 كجم (13,668 رطل)	11.3 كجم (24.92 رطل) + 8.5 كجم (18,74 رطل)

7 نصائح التركيب

للحصول على التموضع المثالي، رتب مكبرات الصوت في وضع رأسي على ارتفاع الأذنين (يفضل اعتبار نقطة المنتصف بين مضخم الصوت ومكبر الصوت نقطة مرجعية). مع إمالتها قليلاً نحو المستمع.
يُفضل فصل مكبرات الصوت ميكانيكيًا عن المكتب باستخدام دعامات مخصصة لذلك من رغوة عازلة (لا يشملها التوريد)، لتجنب الرنين غير المرغوب فيه. تجنب العوائق الأمامية التي يمكن أن تغطي فوهات مكبرات الصوت المنعكسة أو محولات الطاقة

8 حل المشكلات

مكبر الصوت لا يعمل
تأكد من وجود مصدر التغذية الكهربائية الصحيحة قبل النظام. تأكد من إدخال كابل الطاقة بشكل صحيح.

يتم تشغيل مكبر الصوت غير أنه لا يُصدر صوت
افحص التوصيلات بمداخل قنوات الصوت و .®Bluetooth
تأكد من أن الكابلات المستخدمة غير مقطوعة. لا تستخدم إلا الكابلات و
الموصلات ذات الجودة العالية والحالة الجيدة.
تأكد من أن مصادر الصوت تعمل وتُعطي إشارة عند المخرج. تأكد من وضع مقياس جهد MAIN LEVEL (المستوى الرئيسي) على المستوى المناسب.

لا يسمح مكبر الصوت بالاستماع بالصوت المجسم
افحص التوصيل بين مكبر الصوت النشط والخامل.

يتم سماع رنين في الاستماع، خاصة على الترددات المنخفضة
التزم بنصائح التركيب، واعمل على أدوات التحكم بمعادلة الأصوات الموجودة على الجزء الخلفي لتصحيح أية انعكاسات غير مرغوب فيها ناتجة عن موضع مكبرات الصوت في مكان الاستماع.

5 التوصيل ®BLUETOOTH

- تأكد من أن الجهاز المطلوب مزامنته مع مكبر الصوت يعمل وجاهز للاتصال عبر ®Bluetooth. ومكبر الصوت يعمل، اضغط مع الاستمرار بالضغط لبضع ثوان على الزر 9، من اجل تنشيط مزامنة ®Bluetooth. يومض الليد الأزرق ذو الصلة.
- تأكد على جهازك المحمول من ظهور اسم مكبر الصوت (على سبيل المثال M6M) بين الأجهزة المتاحة.
- اختر موديل مكبر الصوت من أجل مزامنة الجهاز. يصبح الليد مضيئاً بشكلٍ ثابت ويشير إلى المزامنة الصحيحة.
- **(ملاحظة. عند بدء التشغيل الذي يلي المزامنة الأولى، يكفي أن يحتوي مكبر الصوت و والجهاز على ®Bluetooth منشط، وسيحدث الاقتران بطريقة أوتوماتيكية)**
- اضبط MAIN LEVEL (المستوى الرئيسي)، للحصول على مستوى الاستماع الصحيح.

6 الإعداد السريع

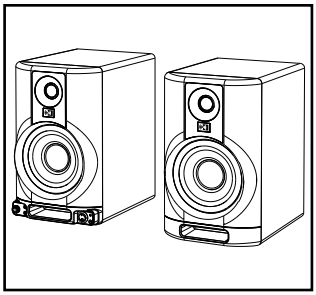

رتب مكبرات الصوت في الموضع الصحيح الأيمن/الأيسر. والجهاز مطفأ، ضع مستوى الصوت الرئيسي على سالب لانهاية

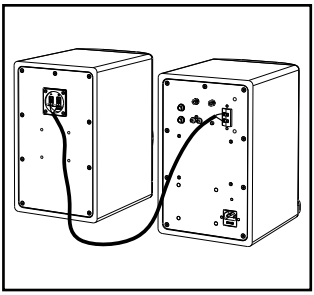

قم بتوصيل مكبر الصوت الخامل بمكبر الصوت النشط عن طريق توصيلهما من الخلف بالكابل المرفق (الطرف الأحمر بالمقبس الأحمر والطرف الأسود بالمقبس الأسود).

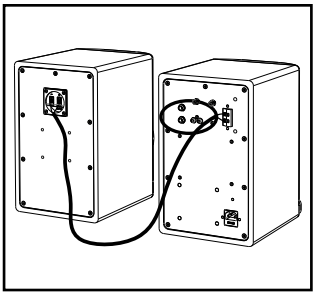

نفِّذ التوصيلات اللازمة لمصادر الصوت (RCA، TRS المتوازنة، AUX IN 3,5 مم، ®Bluetooth)

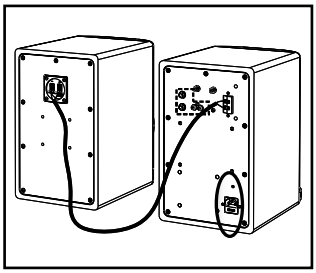

قم بتوصيل المغذي وتشغيل الأجهزة

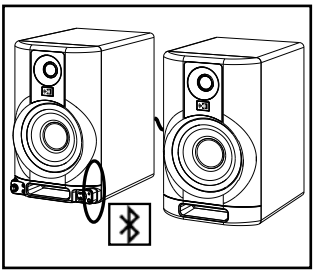

في حالة استخدام مصدر ®Bluetooth، قم بتمكين المزامنة، وفقًا للقسم (6)

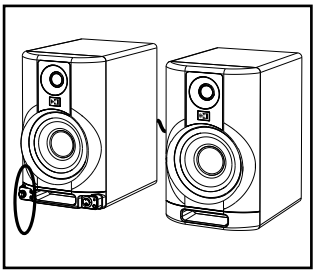

اضبط مستوى الصوت وأية معادلة على الجزء الخلفي حسب التحسين اللازم للاستماع.

8 تشغيل/إيقاف
مفتاح تشغيل/إطفاء زوج مكبرات الصوت.

9 BLUETOOTH®
- المؤشر المضيء: إنه يوفر إشارة بصرية (وامضة أو ثابتة) بشأن الحالة التشغيلية الخاصة بتوصيل Bluetooth®، انظر أيضاً الفصل 6.
- المفتاح الذي ينشط توصيل Bluetooth® (انظر أيضاً الفصل 5).

10 كتلة التوصيل لمكبر الصوت 2
قم بتوصيل مكبر الصوت الخامل بواسطة الأطراف + (أحمر) و – (أسود) الموجودة في كتلة التوصيل. ملحوظة: لا تستخدم إلا الكابل المرفق المزود بسلكين. قد يؤدي استخدام كابلات من تلقاء نفسك بأطوال ومقاطع مختلفة إلى تغيير كفاءة النظام.

4 التغذية

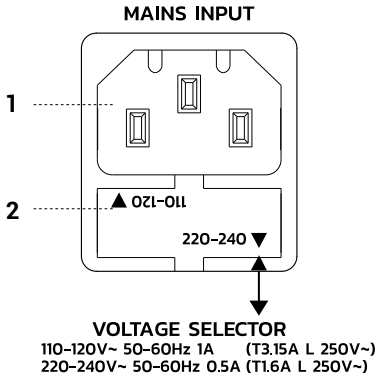

1 مدخل الطاقة
مقبس IEC لمدخل مزود بمرشح شبكة مدمج. يتم توريد كل عبوة بكابل الطاقة اللازم، النوعي للمنطقة الخاصة بكم. ومكبر الصوت مطفأ، أدخل في هذا المقبس كابل الطاقة الكهربائية. لا تفصل أبداً قابس الأرضي.

2 مبيت المنصهر
تنبيه: إذا استدعت الضرورة أو عند استبدال المنصهر، تأكد من وضع مبيت حامل المنصهر في الاتجاه الصحيح المشار إليه بالأسهم وبناءً على الجهد الكهربائي الخاص بمنطقتك. نوصى بالتأكد من هذه التفاصيل قبل توصيل الوحدة بالمقبس الكهربائي.
تنبيه: استبدل المنصهر
فقط بآخر من نفس النوع وبنفس القيم. إذا استمر المنصهر في الاحتراق، فاتصل بمركز خدمة معتمد.

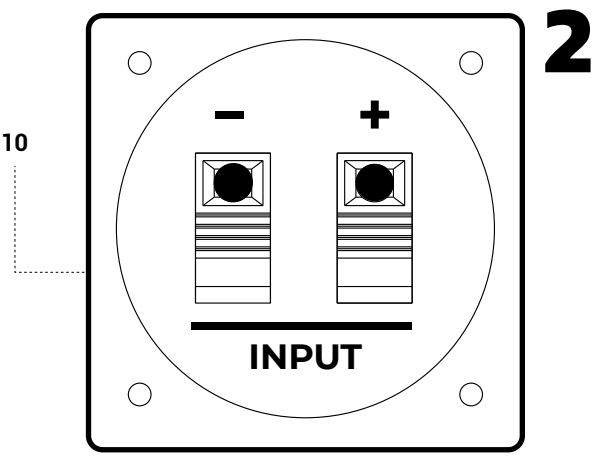

1 مداخل الصوت

موصلات أنثوية لمدخل الصوت على مستوى الخط من النوع:
BALANCED متوازنة يمين-يسار (TRS L/R).
Tip (طرف) = + نشط «ساخن»
Ring (حلقة) = - سالب «بارد»
Sleeve (جلبة) = درع أو كتلة UNBALANCED غير متوازنة يمين-يسار (RCA L/R). التوصيلات الكهربائية ذات الصلة هي:
Tip (طرف) = + نشط «ساخن»
Sleeve (جلبة) = درع أو كتلة

2 أدوات التحكم بمعادلة الأصوات

- مرتفع: ضبط معادلة الترددات المنخفضة (النطاق 6- ديسيبل/+ 6 ديسيبل)
- منخفض: ضبط معادلة الترددات العالية (النطاق 6- ديسيبل/+ 6 ديسيبل)

3 مخرج مزود بالطاقة

موصلات ذات كتلة طرفية من أجل التوصيل، عبر الكابل المرفق المحتوي على سلكين، بين مكبر الصوت النشط ومكبر الصوت الخامل. انتبه إلى الالتزام دائمًا بالألوان الموجودة على الكتلة الطرفية (سلك أحمر-الكتلة الطرفية الحمراء، سلك أسود-الكتلة الطرفية السوداء).

4 شعار الخلفية

الزر الذي ينشط/يلغي تنشيط إضاءة الشعار الأمامي لمكبر الصوت النشط (1).

5 المستوى الرئيسي

مقياس الجهد من أجل ضبط مستوى صوت الاسنماع.

6 سماعات الرأس

مخرج سماعات الرأس مع موصل مقبس-صغير مقاس 3.5 مم

7 مدخل مساعد

مدخل صوت مساعد مزود بموصل مقبس-صغير مقاس 3.5 مم.

3 لوحة التحكم

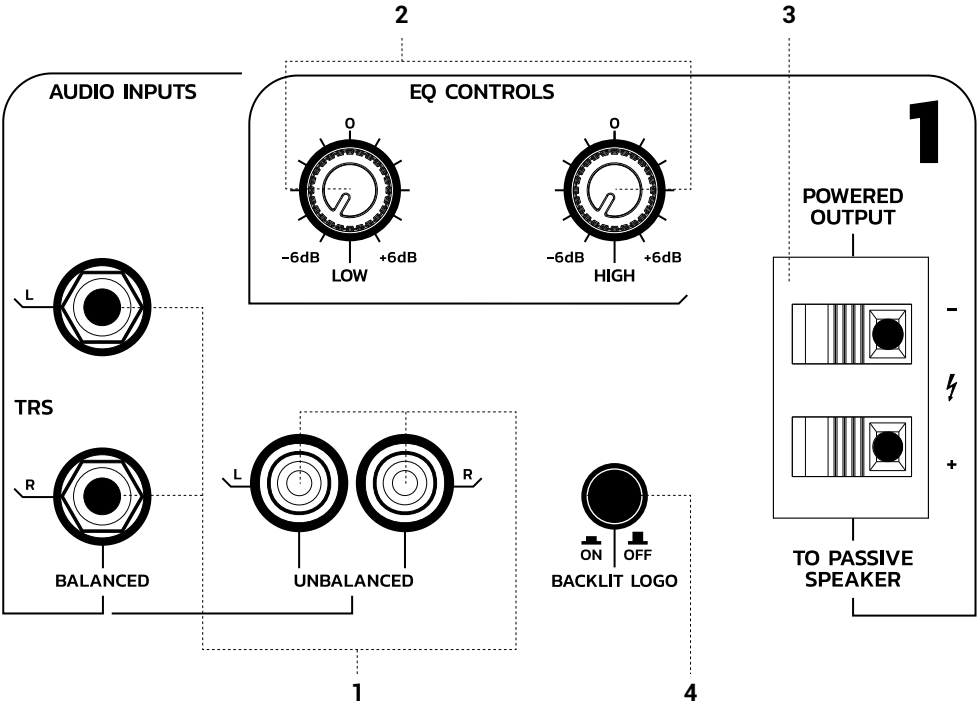

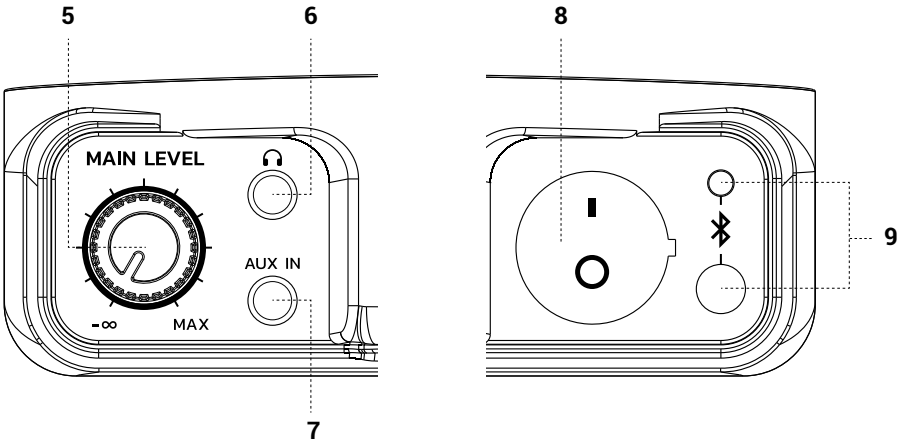

ةمدخ يف أمئاد اهسفن عضت يتلاو ،1962 ماع يف تسسأت يتلا ةيلاطيلإا ةكرشلا ،Montarbo جتنم ءارش ىلع مكركشنرورم عم ةناتملاو لصافتلابا ةيادعى صقأب اهميمصت متو ،ةدئارو ةبلصأ ،Montarbo تاجتنم .ةينهملا تاياتوصلاو ىقيسوملا .ةكرشلا زيميا ام وهو يئيبلا ريثأتلا ةيساسحلاو ةيلاعلا ةدوجلا ريبايعم عم ةيقوثوملا ىشامتد .تقولا

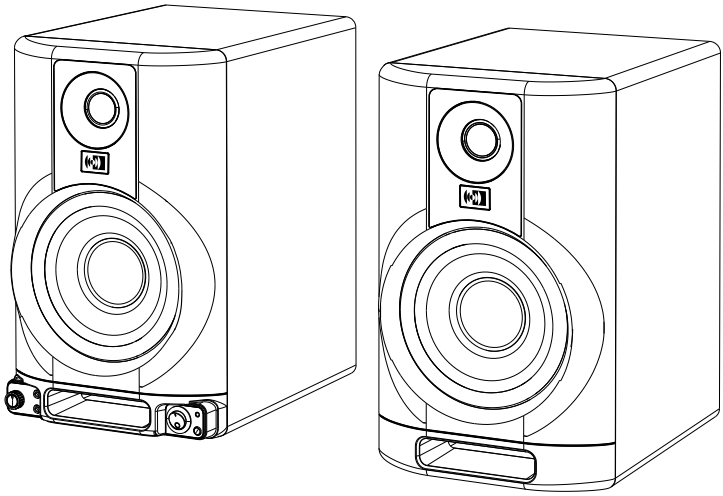

تُمثل سلسلة Montarbo M تطور مكبر الصوت بالمجال-القريب للتمتع بالإبداع المعاصر. على وجه الخصوص، نشأت موديلات M6S و M8S، بفضل التصميم الصوتي الدقيق، للاستماع ذي المرجعية الاحترافية والاستوديوهات المنزلية، وتهدف M6M و M8M إلى تشغيل الوسائط المتعددة، مع تنوع ملحوظ في المداخل.

2 التجهيزات/الميكانيكية/الصوتية

تجمع مكبرات الصوت بسطح المكتب متعددة الوسائط M6M و M8M بين قوة الصوت (بأقصى مستوى ضغط صوتي 111 ديسيبل و 113 ديسيبل على التوالي) والاستجابة الموسعة للتردد وتعدد المداخل (RCA و TRS المتوازن و AUX IN - 3.5 مم، ®Bluetooth).

باستخدام أدوات تحكم بمعادلة الأصوات الموجودة في الخلف، فإنه من الممكن تحسين الاستماع بناءً على المواصفات الصوتية للمكان أيضاً.

يقوم مضخم الصوت من الفئة A/B بتشغيل مضخم صوت 6.5 بوصة (M6M) أو 8 بوصة (M8M) ومكبر صوت 1 بوصة.

الفهرس

1	محتوى العبوة	1
2	التجهيزات/الميكانيكية/الصوتية	2
3	لوحة التحكم	3
4	التغذية	5
5	التوصيل ®BLUETOOTH	6
6	الإعداد السريع	6
7	نصائح التركيب	7
8	حل المشكلات	7
9	المواصفات الفنية	8

1 محتوى العبوة

- **1 x مكبر صوت نشط (1)**
- **1 x مكبر صوت خامل (2)**
- **1 x دليل الاستخدام - القسم 1**
- **1 x دليل الاستخدام - القسم 2**
- **1 x كابل الطاقة النوعي لمنطقة الاستخدام الخاصة بكم**
- **1 x كابل التوصيل بين مكبر الصوت النشط والخامل**

يجب مراعاة التحذيرات الواردة في هذا الدليل والالتزام بها إضافةً إلى "دليل إرشادات الاستخدام - القسم 2".

EMI CLASSIFICATION
According to the standards EN 55032 and 55035 this is a Class B equipment, designed and suitable to operate in residential environments.

SIMPLIFIED EU DECLARATION OF CONFORMITY
The full text of the EU declaration of conformity is available at the following internet address:
https://www.montarbo.com/downloads/

Attenersi a tutte le prescrizioni contenute in questo manuale (sezione 1 e 2). Non utilizzare mai le maniglie per appendere i diffusori. Utilizzare solo accessori certificati e personale qualificato.

Le caratteristiche, le specifiche e l'aspetto dei prodotti sono soggetti a possibili cambiamenti senza preavviso. AEB Industriale S.R.L si riserva il diritto di apportare cambiamenti o miglioramenti senza assumersi l'obbligo di cambiare o migliorare anche i prodotti precedentemente realizzati.

Il marchio e logo Bluetooth® sono depositati e proprietà di Bluetooth® SIG, Inc. ed ogni utilizzo di tali marchi da parte di AEB Industriale S.R.L è sotto licenza. Gli altri marchi e nomi commercali sono quelli dei rispettivi proprietari.

Please follow all the regulations described in this manual (section 1 and 2). Don't use the handles to hang the speakers. Use certified accessories only and trained personell.

Product features, specifications and appearance are subject to changes without prior notice. AEB Industriale S.R.L reserve the right to make changes or improvements in design or manufacture without any obligation to incorporate such changes or improvements in previously manufactured products.

The Bluetooth® word mark and logos are registered trademarks owned by Bluetooth® SIG, Inc. and any use of such marks by AEB Industriale S.R.L SRL is under license. Other Trademarks and trade names are those of their respective owner.

Beachten Sie alle Anweisungen in dieser Anleitung (Abschnitt 1 und 2). Hängen Sie die Lautsprecher niemals an den Griffen auf. Verwenden Sie ausschließlich zertifiziertes Zubehör und Fachpersonal.

Eigenschaften, Spezifikationen und Optik der Produkte können ohne Vorankündigung geändert werden. AEB Industriale S.R.L behalten sich Änderungen oder Verbesserungen vor und sind in einem solchen Fall nicht verpflichtet, auch frühere Produktmodelle ändern oder verbessern zu müssen.

Die Marke und das Logo Bluetooth® sind eingetragen und Eigentum von Bluetooth® SIG, Inc. Die Verwendung dieser Marken seitens AEB Industriale S.R.L erfolgt unter Lizenz. Die anderen Marken und Handelsbezeichnungen sind Eigentum der jeweiligen Inhaber.

Suivez toutes les instructions contenues dans ce manuel (sections 1 et 2). N'utilisez jamais les poignées pour suspendre les enceintes. Utilisez uniquement des accessoires certifiés et un personnel qualifié.

Les caractéristiques, les spécifications et l'apparence des produits sont susceptibles d'être modifiées sans préavis. AEB Industriale S.R.L se réserve le droit d'apporter des modifications ou des améliorations sans obligation de modifier ou d'améliorer les produits précédemment fabriqués.

La marque et le logo Bluetooth® sont déposés et propriété de Bluetooth® SIG, Inc. , et chaque utilisation de ces marques par AEB Industriale S.R.L est sous licence. Les autres marques et noms commerciaux appartiennent à leurs propriétaires respectifs.

Respete todas las instrucciones contenidas en este manual (sección 1 y 2). No utilice nunca las manillas para colgar los altavoces. Utilice solo accesorios certificados y trabaje solo con personal cualificado.

Las características, las especificaciones y el aspecto de los productos pueden sufrir modificaciones sin aviso previo. AEB insdustriale se reserva el derecho a efectuar las modificaciones y mejoras que consideren necesarias sin obligación de cambiar ni mejorar los productos fabricados previamente.

Marca y logo Bluetooth® depositados y de propiedad de Bluetooth® SIG, Inc. . El uso de dichas marcas por parte de AEB Industriale S.R.L está protegido por licencia. Las otras marcas y nombres comerciales son los de sus respectivos propietarios.

التزم بكافة الاشتراطات الواردة في هذا الدليل (الفصل 1 و 2).
لا تستخدم أبداً المقابض من أجل تعليق مكبرات الصوت.
لا تستخدم إلا الملحقات المعتمدة والعمالة المؤهلة.

تخضع مواصفات المنتجات وخصائصها ومظهرها إلى تغييرات محتملة بدون سابق إنذار. تحتفظ شركة AEB Industriale S.R.L بالحق في إدخال التغييرات أو التحسينات دون الإلزام بتغيير أو تحسين أيضاً المنتجات المنفذة سابقاً.

العلامة التجارية وشعار Bluetooth® محفوظان ويعتبران ملكية لشركة Bluetooth® SIG, Inc. وأي استخدام لهذه العلامات التجارية من قِبل AEB Industriale S.R.L يخضع لترخيص. تخضع العلامات والأسماء التجارية الأخرى لملكية الملاك ذوي الصلة.

COD. 420120389 rev.1.1

A.E.B. Industriale S.R.L.
Via Brodolini, 8 - Località Crespellano
40053 Valsamoggia - Bologna (ITALIA)
Tel +39 051 969870 - Fax +39 051 969725
www.montarbo.com